© VSIA "Latvijas Vēstnesis", 2005 - 2008

23.04.2002. MK noteikumi Nr.163 "Noteikumi par trokšņa emisiju no iekārtām, kuras izmanto ārpus telpām" ("LV", 64 (2639), 26.04.2002.) [spēkā ar 01.07.2003.] ar grozījumiem:

- 23.12.2002. MK noteikumi Nr.549 ("LV", 190 (2765), 30.12.2002.) [spēkā ar 01.01.2003.];
- 20.04.2004. MK noteikumi Nr.351 ("LV", 68 (3016), 30.04.2004.) [spēkā ar 01.05.2004.];
- 31.01.2006. MK noteikumi Nr.100 ("LV", 26 (3394), 14.02.2006.) [spēkā ar 15.02.2006.];
- 01.08.2006. MK noteikumi Nr.629 ("LV", 123 (3491), 04.08.2006.) [spēkā ar 05.08.2006.].

Redakcijas: [01.07.2003] [01.05.2004] [15.02.2006] [**05.08.2006**]

Redakcija uz 05.08.2006.

Ministru kabineta noteikumi Nr.163

Rīgā 2002.gada 23.aprīlī (prot. Nr.17 5.§)

Noteikumi par trokšņa emisiju no iekārtām, kuras izmanto ārpus telpām

Izdoti saskaņā ar likuma "Par atbilstības novērtēšanu" 7.pantu un likuma "Par piesārņojumu" 11.panta otrās daļas 4.punktu

I. Vispārīgie jautājumi

1. Noteikumi nosaka būtiskās prasības tādu ārpus telpām izmantojamu iekārtu ražošanai, marķēšanai un atbilstības novērtēšanai, kuras emitē troksni (turpmāk — iekārta), kā arī nosaka iekārtu tirgus uzraudzības kārtību.

2. Noteikumi attiecas uz šo noteikumu 1.pielikumā minētajām iekārtām, ja tās atbilst šādiem nosacījumiem:

2.1. iekārta ir pašgājēja un pārvietojama;

2.2. iekārta ir paredzēta lietošanai ārpus telpām tuvinātā brīvā lauka vidē atbilstoši tās tipam un neatkarīgi no dzinējelementiem (arī bez mehāniskās piedziņas);

2.3. iekārta palielina troksni vidē;

2.4. iekārta tiek piedāvāta tirgū vai nodota ekspluatācijā kā vienots agregāts, kas paredzēts lietošanai noteiktam mērķim;

2.5. iekārta nav paredzēta preču vai cilvēku pārvadāšanai pa autoceļiem, dzelzceļu, gaisa līnijām vai ūdensceļiem;

2.6. iekārta nav paredzēta un nav izgatavota militāriem mērķiem vai policijas un glābšanas dienestu vajadzībām;

2.7. iekārta netiek piedāvāta tirgū vai nodota ekspluatācijā kā uzkabe vai papildiekārta bez autonomas mehāniskās piedziņas (izņemot rokas betona drupinātājus, cērtes un hidrauliskos veserus).

2.[1] Iekārtu radīto skaņas jaudas līmeni nosaka, pamatojoties uz Eiropas Parlamenta un Padomes 2000.gada 8.maija Direktīvas 2000/14/EK par dalībvalstu tiesību aktu tuvināšanu attiecībā uz trokšņa emisiju vidē no iekārtām, kas paredzētas izmantošanai ārpus telpām (Eiropas Savienības Oficiālais Vēstnesis L 162, 03.07.2000, 287.–364.lpp.), III pielikumu (1.[1]pielikums).
(MK 01.08.2006. noteikumu Nr.629 redakcijā)

3. Iekārta atbilst šo noteikumu prasībām, ja tā:

3.1. ražota saskaņā ar šo noteikumu prasībām un ražotājs vai tā pilnvarotais pārstāvis Eiropas Savienībā to ir apliecinājis, sastādot atbilstības deklarāciju;

3.2. marķēta ar CE marķējumu un norādi par garantēto skaņas jaudas līmeni, kas noteikts saskaņā ar šo noteikumu 1.[1]pielikumu.
(Grozīts ar MK 31.01.2006. noteikumiem Nr.100; MK 01.08.2006. noteikumiem Nr.629)

4. Šajos noteikumos minētās pārbaudes veic saskaņā ar šo noteikumu 1.[1]pielikumu.
(MK 01.08.2006. noteikumu Nr.629 redakcijā)

5. Ja uz iekārtu attiecas šo noteikumu 2.pielikumā minētās trokšņa emisijas robežvērtības, ražotājs vai tā pilnvarotais pārstāvis Eiropas Savienībā nodrošina iekārtas atbilstību šajos noteikumos noteiktajām prasībām, veicot vienu no šādām procedūrām:

5.1. ražošanas iekšējā kontrole, tehniskās dokumentācijas izvērtēšana un periodiskas pārbaudes;

5.2. iekārtas paraugu pārbaudes;

5.3. iekārtas kvalitātes nodrošināšanas sistēma.
(Grozīts ar MK 31.01.2006. noteikumiem Nr.100)

6. Ja uz iekārtu attiecas trokšņa emisijas zīme, ražotājs vai tā pilnvarotais pārstāvis Eiropas Savienībā nodrošina iekārtas atbilstību šajos noteikumos noteiktajām prasībām, veicot ražošanas iekšējās kontroles procedūru katram iekārtas tipam.
(Grozīts ar MK 31.01.2006. noteikumiem Nr.100)

7. Iekārtas, kuras ražotas Eiropas Savienības dalībvalstīs un kuru atbilstība novērtēta Eiropas Savienībā noteiktajā kārtībā, var brīvi piedāvāt Latvijas tirgū, ja ražotājs vai tā pilnvarotais pārstāvis Eiropas Savienībā ir sastādījis iekārtas atbilstības deklarāciju un iekārta ir marķēta ar CE marķējumu un norādi par garantēto skaņas jaudas līmeni.
(Grozīts ar MK 31.01.2006. noteikumiem Nr.100)

8. Iekārtu atbilstību šajos noteikumos minētajām prasībām novērtē šādas paziņotās institūcijas:

8.1. šo noteikumu 5.1. vai 5.2.apakšpunktā minēto procedūru veic sertificēšanas institūcija, kas akreditēta valsts aģentūrā "Latvijas Nacionālais akreditācijas birojs" atbilstoši standarta LVS EN 45011:2004 "Vispārīgās prasības institūcijām, kas nodarbojas ar produktu sertifikācijas sistēmām" prasībām, vai citas Eiropas Savienības dalībvalsts paziņotā institūcija, par kuru Ekonomikas ministrija publicējusi paziņojumu laikrakstā "Latvijas Vēstnesis";

8.2. šo noteikumu 5.3.apakšpunktā minēto procedūru veic institūcija, kas akreditēta valsts aģentūrā "Latvijas Nacionālais akreditācijas birojs" atbilstoši standarta LVS EN 45012:2004 "Vispārējās prasības kvalitātes sistēmu novērtēšanas un sertifikācijas/reģistrācijas institūcijām" un standarta LVS EN 45011:2004 "Vispārīgās prasības institūcijām, kas nodarbojas ar produktu sertifikācijas sistēmām" prasībām, vai citas Eiropas Savienības dalībvalsts paziņotā institūcija, par kuru Ekonomikas ministrija publicējusi paziņojumu laikrakstā "Latvijas Vēstnesis".

(MK 31.01.2006. noteikumu Nr.100 redakcijā)

8.[1] Iekārtu radīto trokšņu mērījumus veic laboratorija, kas akreditēta valsts aģentūrā "Latvijas Nacionālais akreditācijas birojs" atbilstoši standarta LVS EN ISO/IEC 17025:2005 "Testēšanas un kalibrēšanas laboratoriju vispārīgās prasības" prasībām, vai citas Eiropas Savienības dalībvalsts paziņotā laboratorija, par kuru Ekonomikas ministrija publicējusi paziņojumu laikrakstā "Latvijas Vēstnesis".

(MK 31.01.2006. noteikumu Nr.100 redakcijā)

9. Lai institūcija tiktu akreditēta novērtēt iekārtas atbilstību, tā nodrošina šādu minimālo prasību izpildi:

9.1. personāla, nepieciešamo līdzekļu un iekārtu tehniskais nodrošinājums;

9.2. personāla tehniskā kompetence;

9.3. personāla neatkarība no pārbaudāmo iekārtu projektētājiem, ražotājiem un izplatītājiem vai to pilnvarotiem pārstāvjiem;

9.4. profesionālo noslēpumu neizpaušana;

9.5. personāla atalgojuma neatkarība no veikto pārbaužu skaita un rezultātiem;

9.6. institūcijas atbildības civiltiesiskā apdrošināšana.

(Grozīts ar MK 20.04.2004. noteikumiem Nr.351)

10. Latvijas Nacionālais akreditācijas birojs novērtē attiecīgās institūcijas kompetenci, kā arī kontrolē šo noteikumu 9.punktā minēto prasību izpildi.

II. Ražošanas iekšējā kontrole

11. Ražošanas iekšējā kontrole ir procedūra, ar kuru ražotājs vai tā pilnvarotais pārstāvis Eiropas Savienībā apliecina, ka iekārta atbilst šajos noteikumos noteiktajām prasībām.

(Grozīts ar MK 31.01.2006. noteikumiem Nr.100)

12. Ražotājs vai tā pilnvarotais pārstāvis Eiropas Savienībā iekārtas tehniskajos dokumentos norāda šādas ziņas:

12.1. ražotāja vai tā pilnvarotā pārstāvja Eiropas Savienībā nosaukums un adrese;

12.2. iekārtas apraksts;

12.3. iekārtas modelis;

12.4. iekārtas tirdzniecības nosaukums;

12.5. iekārtas tips, sērija un numuri;

12.6. attiecīgie tehniskie dati, lai varētu identificēt iekārtu un izvērtēt trokšņa emisiju, kā arī rasējumi, apraksti un skaidrojumi, ja tādi attiecīgajam iekārtas tipam ir nepieciešami;

12.7. norāde par atbilstību šo noteikumu (Eiropas Parlamenta un Padomes 2000.gada 8.maija Direktīvas 2000/14/eK par dalībvalstu tiesību aktu tuvināšanu attiecībā uz trokšņa emisiju vidē no iekārtām, kas paredzētas izmantošanai ārpus telpām) prasībām;

12.8. pārskats par trokšņa mērījumiem, kas veikti saskaņā ar šo noteikumu 1.[1]pielikumā minētajām prasībām. Pārskatā norāda izmantotos instrumentus, mērījumu rezultātus un to saistību ar garantēto skaņas jaudas līmeni.

(Grozīts ar MK 31.01.2006. noteikumiem Nr.100; MK 01.08.2006. noteikumiem Nr.629)

13. Ražotājs vai tā pilnvarotais pārstāvis Eiropas Savienībā nodrošina tehniskās dokumentācijas pieejamību tirgus uzraudzības iestādēm vismaz 10 gadus no dienas, kad izgatavota pēdējā iekārta. Ražotājs vai tā pilnvarotais pārstāvis Eiropas Savienībā tehniskās dokumentācijas glabāšanu var uzticēt citai personai. Minētajā gadījumā ražotājs vai tā pilnvarotais pārstāvis Eiropas Savienībā to norāda atbilstības deklarācijā.

(Grozīts ar MK 31.01.2006. noteikumiem Nr.100)

III. Ražošanas iekšējās kontroles tehniskās dokumentācijas pārbaudes

14. Pēc šo noteikumu 11., 12. un 13.punktā noteikto prasību izpildes ražotājs vai tā pilnvarotais pārstāvis Eiropas Savienībā pirms iekārtas piedāvāšanas tirgū vai nodošanas ekspluatācijā iesniedz viņa izvēlētajā paziņotajā institūcijā tehniskās dokumentācijas kopiju. Ja tehniskā dokumentācija ir nepilnīga, paziņotā institūcija informē par to ražotāju vai tā pilnvaroto pārstāvi Eiropas Savienībā un pieprasa iesniegt papildu materiālus vai veic nepieciešamās pārbaudes.

(Grozīts ar MK 31.01.2006. noteikumiem Nr.100)

15. Paziņotā institūcija periodiski pārbauda, vai izgatavotās iekārtas atbilst tehniskajai dokumentācijai un šajos noteikumos noteiktajām prasībām. Pārbaudot īpašu uzmanību pievērš:

15.1. iekārtas marķējumam;

15.2. ražotāja vai tā pilnvarotā pārstāvja Eiropas Savienībā atbilstības deklarācijai;

15.3. izmantotajiem instrumentiem, mērījumu rezultātiem un to saistībai ar garantēto skaņas jaudas līmeni.

(Grozīts ar MK 31.01.2006. noteikumiem Nr.100)

16. Ražotājs vai tā pilnvarotais pārstāvis Eiropas Savienībā izsniedz paziņotajai institūcijai dokumentus, kas nepieciešami šo noteikumu 15.punktā minēto pārbaužu veikšanai, iekšējo revīziju faktiskos rezultātus un ziņas par darbībām, kas veiktas, lai uzlabotu iekārtas kvalitāti (ja tādas ir bijušas).

(Grozīts ar MK 31.01.2006. noteikumiem Nr.100)

17. Ja pārbaudē konstatēts, ka iekšējā kontrole ir neapmierinoša, paziņotā institūcija periodiski pārbauda izgatavotās iekārtas paraugus (pēc savas izvēles) un izdara šo noteikumu 1.[1]pielikumā noteiktos trokšņa mērījumus attiecīgajam iekārtas tipam. Pārbaudes procedūru var vienkāršot un pārbaudīt tikai marķējumu un ražotāja vai tā pilnvarotā pārstāvja Eiropas Savienībā atbilstības deklarāciju.

(Grozīts ar MK 31.01.2006. noteikumiem Nr.100; MK 01.08.2006. noteikumiem Nr.629)

18. Paziņotā institūcija nosaka pārbaužu biežumu. Pārbaudes veic ne retāk kā reizi trijos gados.

19. Ja iekārta neatbilst šo noteikumu prasībām, paziņotā institūcija informē par to tirgus uzraudzības

institūciju.
(MK 31.01.2006. noteikumu Nr.100 redakcijā)

IV. Iekārtas paraugu pārbaudes

20. Iekārtas parauga pārbaude ir procedūra, ar kuru paziņotā institūcija novērtē, vai iekārtas paraugs atbilst šajos noteikumos noteiktajām prasībām.
(Grozīts ar MK 31.01.2006. noteikumiem Nr.100)

21. Ražotājs iesniedz paziņotajā institūcijā pieteikumu iekārtas parauga pārbaudei, lai novērtētu tā atbilstību šo noteikumu prasībām. Pieteikumā norāda ražotāja firmu (nosaukumu) un adresi, bet, ja pieteikumu iesniedz ražotāja pilnvarots pārstāvis, — arī tā nosaukumu un adresi, kā arī rakstiski apliecina, ka tāds pieteikums nav iesniegts nevienā citā paziņotajā institūcijā. Pieteikumam pievieno šādu informāciju:

21.1. iekārtas apraksts (norāda arī pasākumus trokšņa mazināšanai);

21.2. iekārtas tirdzniecības nosaukums;

21.3. iekārtas tips, sērija un numuri;

21.4. attiecīgie tehniskie dati, lai varētu identificēt iekārtu un izvērtēt trokšņa emisiju, kā arī rasējumi, apraksti un skaidrojumi, ja tādi ir nepieciešami;

21.5. norāde par atbilstību šo noteikumu (Eiropas Parlamenta un Padomes 2000.gada 8.maija Direktīvas 2000/14/eK par dalībvalstu tiesību aktu tuvināšanu attiecībā uz trokšņa emisiju vidē no iekārtām, kas paredzētas izmantošanai ārpus telpām) prasībām.
(Grozīts ar MK 31.01.2006. noteikumiem Nr.100)

22. Paziņotā institūcija:

22.1. pārbauda, vai iekārtas paraugs izgatavots saskaņā ar tehnisko dokumentāciju;

22.2. vienojas ar pieteikuma iesniedzēju par vietu, kur tiks veikti trokšņa mērījumi;

22.3. ja iekārta atbilst šajos noteikumos noteiktajām prasībām, izsniedz iekārtas parauga atbilstības novērtēšanas apliecību (4.pielikums);

22.4. ja iekārta neatbilst šajos noteikumos noteiktajām prasībām, izsniedz rakstisku atteikumu izsniegt iekārtas parauga atbilstības novērtēšanas apliecību.

23. Ražotājs vai tā pilnvarotais pārstāvis Eiropas Savienībā tehnisko dokumentāciju glabā vismaz 10 gadus no dienas, kad pēdējā iekārta piedāvāta tirgū.
(Grozīts ar MK 31.01.2006. noteikumiem Nr.100)

V. Iekārtas kvalitātes nodrošināšanas sistēma

24. Ražotājs vai tā pilnvarotais pārstāvis Eiropas Savienībā iesniedz paziņotajā institūcijā pieteikumu kvalitātes sistēmas novērtēšanai atbilstoši standarta LVS EN ISO 9001:2001 "Kvalitātes pārvaldības sistēmas — Prasības" prasībām. Pieteikumā par katru iekārtu, kas atrodas izstrādes vai ražošanas stadijā, norāda šādas ziņas:

24.1. ražotāja vai tā pilnvarotā pārstāvja Eiropas Savienībā nosaukums un adrese;

24.2. iekārtas apraksts;

24.3. iekārtas modelis;

24.4. iekārtas tirdzniecības nosaukums;

24.5. iekārtas tips, sērija un numuri;

24.6. attiecīgie tehniskie dati, lai varētu identificēt iekārtu un izvērtēt trokšņa emisiju, kā arī rasējumi, apraksti un skaidrojumi, ja tādi ir nepieciešami;

24.7. norāde par atbilstību šo noteikumu (Eiropas Parlamenta un Padomes 2000.gada 8.maija Direktīvas 2000/14/eK par dalībvalstu tiesību aktu tuvināšanu attiecībā uz trokšņa emisiju vidē no iekārtām, kas paredzētas izmantošanai ārpus telpām) prasībām.
(Grozīts ar MK 31.01.2006. noteikumiem Nr.100)

25. Pieteikumam pievieno šādus dokumentus:

25.1. testēšanas pārskats par trokšņa mērījumiem, kas veikti saskaņā ar šiem noteikumiem;

25.2. ražotāja vai tā pilnvarotā pārstāvja Eiropas Savienībā sastādītās iekārtas atbilstības deklarācijas kopija;

25.3. ziņas par kvalitātes nodrošināšanas sistēmas mērķi, kā arī organizatoriskās shēmas, amatpersonu atbildības un pienākumu apraksts (par projektēšanas un ražošanas kvalitāti);

25.4. projektu kontroles un pārbaudes metožu, procesu un regulāro darbību apraksts (par attiecīgo iekārtas tipu);

25.5. ražošanas, kvalitātes kontroles un nodrošināšanas metožu, procesu un sistemātiski veicamo darbību apraksts;

25.6. pirms un pēc iekārtas izgatavošanas, kā arī tās izgatavošanas laikā veikto pārbaužu un mērījumu apraksts un ziņas par pārbaužu un mērījumu biežumu;

25.7. ieraksti par pārbaužu ziņojumiem, mērījumu un kalibrēšanas datiem, kā arī par personāla kvalifikāciju;

25.8. ziņas par tiem līdzekļiem un organizatoriskajiem pasākumiem, kurus izmanto, lai nodrošinātu kvalitātes sistēmas uzraudzību un efektivitāti.
(Grozīts ar MK 31.01.2006. noteikumiem Nr.100)

26. Paziņotā institūcija novērtē, vai attiecīgā kvalitātes sistēma nodrošina iekārtas atbilstību būtiskajām prasībām, un paziņo ražotājam vai tā pilnvarotajam pārstāvim Eiropas Savienībāsavu lēmumu. Lēmumu pamato ar pārbaužu rezultātu novērtējumu un pārbaužu atzinumiem. Ja kvalitātes sistēma nodrošina iekārtas atbilstību būtiskajām prasībām, paziņotā institūcija izsniedz kvalitātes sistēmas sertifikātu.
(Grozīts ar MK 31.01.2006. noteikumiem Nr.100)

27. Ražotājs vai tā pilnvarotais pārstāvis Eiropas Savienībā nodrošina paziņotajai institūcijai iespēju kontrolēt iekārtu inspicēšanu, testēšanu un glabāšanu, kā arī pieeju nepieciešamajai informācijai, tai skaitā:

27.1. kvalitātes nodrošināšanas sistēmas dokumentācijai;

27.2. kvalitātes protokoliem par iekārtas projektēšanu, kā arī analīžu, aprēķinu un pārbaužu

rezultātiem;

27.3. kvalitātes protokoliem par iekārtas ražošanu, kā arī pārbaužu ziņojumiem, mērījumiem un kalibrēšanas datiem, ziņām par personāla kvalifikāciju.

(Grozīts ar MK 31.01.2006. noteikumiem Nr.100)

28. Ražotājs vai tā pilnvarotais pārstāvis Eiropas Savienībā informē paziņoto institūciju par plānotajām pārmaiņām kvalitātes nodrošināšanas sistēmā. Paziņotā institūcija novērtē attiecīgās pārmaiņas, izlemj, vai tās neietekmēs iekārtas atbilstību būtiskajām prasībām, un paziņo ražotājam vai tā pilnvarotajam pārstāvim Eiropas Savienībāsavu lēmumu.

(Grozīts ar MK 31.01.2006. noteikumiem Nr.100)

29. Paziņotā institūcija periodiski pārbauda kvalitātes nodrošināšanas sistēmu, lai kontrolētu, vai ražotājs vai tā pilnvarotais pārstāvis Eiropas Savienībā izmanto sertificēto kvalitātes nodrošināšanas sistēmu, un iesniedz ražotājam vai tā pilnvarotajam pārstāvim Eiropas Savienībā ziņojumu par pārbaudes rezultātiem.

(Grozīts ar MK 31.01.2006. noteikumiem Nr.100)

30. Paziņotā institūcija ir tiesīga pārbaudīt kvalitātes nodrošināšanas sistēmu bez iepriekšēja pieteikuma. Pēc pārbaudes paziņotā institūcija iesniedz ražotājam vai tā pilnvarotajam pārstāvim Eiropas Savienībā ziņojumu par pārbaudes rezultātiem.

(Grozīts ar MK 31.01.2006. noteikumiem Nr.100)

31. Ražotājs vai tā pilnvarotais pārstāvis Eiropas Savienībā uzrāda kvalitātes sistēmas sertifikātu un ziņojumus par pārbaužu rezultātiem paziņotajai institūcijai un tirgus uzraudzības institūcijai pēc tās pieprasījuma.

(Grozīts ar MK 31.01.2006. noteikumiem Nr.100)

32. Ja konstatēts, ka iekārtas nav viendabīgas vai neatbilst šo noteikumu prasībām, tirgus uzraudzības institūcija mēneša laikā informē par to paziņoto institūciju, kura izsniegusi atbilstības apliecību un kvalitātes sistēmas sertifikātu.

(Grozīts ar MK 31.01.2006. noteikumiem Nr.100)

33. Paziņotās institūcijas pēc citu paziņoto institūciju pieprasījuma sniedz ziņas par izsniegtajiem un anulētajiem kvalitātes nodrošināšanas sistēmas sertifikātiem.

(Grozīts ar MK 31.01.2006. noteikumiem Nr.100)

VI. Iekārtu marķēšana

34. Iekārtu, kas atbilst šo noteikumu būtiskajām prasībām, ražotājs vai tā pilnvarotais pārstāvis Eiropas Savienībā marķē, piestiprinot katrai iekārtas vienībai skaidri saskatāmu, salasāmu un neizdzēšamu CE marķējumu un garantētā skaņas jaudas līmeņa piktogrammu (3.pielikums).

(Grozīts ar MK 31.01.2006. noteikumiem Nr.100)

35. Iekārtas aizliegts marķēt ar tādām zīmēm vai uzrakstiem, kas varētu maldināt par CE marķējuma vai garantētās skaņas jaudas līmeņa piktogrammas saturu vai formu. Iekārtas var marķēt ar citām zīmēm, ja tās nesamazina CE marķējuma un garantētā skaņas jaudas līmeņa piktogrammas saskatāmību vai salasāmību.

(Grozīts ar MK 31.01.2006. noteikumiem Nr.100)

36. Ja iekārtai piemērojamas arī citos normatīvajos aktos noteiktās prasības par CE marķējuma izvietošanu uz iekārtas, iekārtu drīkst marķēt ar CE marķējumu tikai tad, ja tā atbilst arī šīm prasībām.

VII. Piedāvāšana tirgū vai nodošana ekspluatācijā

37. Iekārtu piedāvā tirgū vai nodod ekspluatācijā tikai tad, ja:

37.1. iekārta atbilst šo noteikumu prasībām par trokšņa emisiju vidē;

37.2. iekārtai ir veiktas atbilstības novērtēšanas procedūras;

37.3. iekārta ir marķēta ar CE marķējumu un garantētā skaņas jaudas līmeņa piktogrammu;

37.4. par iekārtu ir sastādīta ražotāja vai tā pilnvarotā pārstāvja Eiropas Savienībā atbilstības deklarācija.
(Grozīts ar MK 31.01.2006. noteikumiem Nr.100)

VIII. Atbilstības deklarācija

38. Lai apliecinātu iekārtas atbilstību šiem noteikumiem, ražotājs vai tā pilnvarotais pārstāvis Eiropas Savienībā sastāda atbilstības deklarāciju katram iekārtas tipam. Deklarācijā iekļauj šādas ziņas:

38.1. ražotāja vai tā pilnvarotā pārstāvja Eiropas Savienībā nosaukums un adrese;

38.2. tās personas vārds, uzvārds un adrese, kura glabā tehnisko dokumentāciju;

38.3. iekārtas apraksts;

38.4. veiktā atbilstības novērtēšanas procedūra un attiecīgās paziņotās institūcijas nosaukums un adrese;

38.5. skaņas jaudas līmenis, kas izmērīts iekārtas tipa paraugam;

38.6. attiecīgajai iekārtai garantētais skaņas jaudas līmenis;

38.7. paziņojums par attiecīgās iekārtas atbilstību šo noteikumu (Eiropas Parlamenta un Padomes 2000.gada 8.maija Direktīvas 2000/14/eK par dalībvalstu tiesību aktu tuvināšanu attiecībā uz trokšņa emisiju vidē no iekārtām, kas paredzētas izmantošanai ārpus telpām) prasībām;

38.8. citas atbilstības deklarācijas un norādes par citiem piemērotajiem normatīvajiem aktiem, ja tas ir nepieciešams;

38.9. deklarācijas sastādīšanas vieta un datums;

38.10. tās personas vārds un uzvārds, kura pilnvarota parakstīt deklarāciju.
(Grozīts ar MK 31.01.2006. noteikumiem Nr.100)

39. Ražotājs vai tā pilnvarotais pārstāvis Eiropas Savienībā nosūta Patērētāju tiesību aizsardzības centram atbilstības deklarācijas kopiju.
(Grozīts ar MK 31.01.2006. noteikumiem Nr.100)

40. Patērētāju tiesību aizsardzības centrs iesniedz Ekonomikas ministrijā ražotāja vai tā pilnvarotā pārstāvja nosūtīto atbilstības deklarācijas kopiju. Ekonomikas ministrija tās apkopo un nosūta Eiropas Komisijai.
(MK 31.01.2006. noteikumu Nr.100 redakcijā)

IX. Tirgus uzraudzība

41. Tirgus uzraudzības institūcijas funkcijas atbilstoši savai kompetencei pilda Valsts darba inspekcija un Patērētāju tiesību aizsardzības centrs. Minētās institūcijas normatīvajos aktos noteiktajā kārtībā veic pasākumus, lai nepieļautu neatbilstošu iekārtu piedāvāšanu tirgū vai nodošanu ekspluatācijā.

42. Ja tirgus uzraudzības institūcija konstatē, ka iekārta, kas piedāvāta tirgū vai nodota ekspluatācijā, neatbilst šajos noteikumos noteiktajām prasībām, tirgus uzraudzības institūcija veic normatīvajos aktos noteiktos pasākumus, lai ražotājs vai tā pilnvarotais pārstāvis Eiropas Savienībā nodrošinātu iekārtas atbilstību attiecīgajām prasībām.

(Grozīts ar MK 31.01.2006. noteikumiem Nr.100)

42.[1] Lai nodrošinātu būtiskajām prasībām atbilstošu iekārtu nonākšanu tirgū, tirgus uzraudzības institūcijas drīkst ierobežot vai aizliegt ar CE zīmi marķētu paredzētajam mērķim lietotu iekārtu ievietošanu tirgū, ja tās rada draudus cilvēku veselībai un dzīvībai vai citām sabiedriskajām vērtībām. Tirgus uzraudzības institūcijas veic šādus pasākumus:

42.[1]1. ja rodas šaubas par iekārtas atbilstību būtiskajām prasībām vai piemērojamo standartu prasībām, par standarta lietošanas pareizību vai standartu pietiekamību, organizē iekārtas atlases pārbaudi un sagatavo atzinumu par iekārtas atbilstību būtiskajām prasībām. Atzinumam pievieno pārbaudes rezultātus;

42.[1]2. ziņo Ekonomikas ministrijai par neatbilstošu iekārtu konstatēšanu un veiktajiem administrēšanas pasākumiem, ja konstatēti gadījumi, kurus var uzskatīt par sistemātiski novērotu kļūdu iekārtas uzbūvē, konstrukcijā vai izgatavošanā. Ziņojumam pievieno šo noteikumu 42.[1]1.apakšpunktā minētos dokumentus un neatbilstības radīto seku izvērtējumu.

(MK 20.04.2004. noteikumu Nr.351 redakcijā)

42.[2] Ekonomikas ministrija ziņo Eiropas Komisijai par konstatētajiem neatbilstības gadījumiem un veiktajiem pasākumiem.

(MK 20.04.2004. noteikumu Nr.351 redakcijā)

43. Ja tirgus uzraudzības institūcija konstatē, ka iekārtai pārsniegta trokšņa emisijas robežvērtība vai nav novērsta iekārtas neatbilstība šo noteikumu prasībām, tirgus uzraudzības institūcija veic attiecīgus pasākumus, lai ierobežotu vai aizliegtu konkrētās iekārtas piedāvāšanu tirgū vai nodošanu ekspluatācijā un nodrošinātu tās izņemšanu no tirgus. Tirgus uzraudzības institūcija informē iesaistītās puses par veiktajiem pasākumiem.

44. Izdevumus, kas saistīti ar iekārtas izņemšanu no tirgus, sedz ražotājs vai tā pilnvarotais pārstāvis Eiropas Savienībā.

(Grozīts ar MK 31.01.2006. noteikumiem Nr.100)

45. Gadatirgos, izstādēs un līdzīgos pasākumos ir atļauts demonstrēt iekārtas, kas neatbilst šo noteikumu prasībām, ja tiek nodrošināta personu aizsardzību un labi saskatāma zīme norāda, ka attiecīgā iekārta neatbilst šo noteikumu prasībām un to nedrīkst piedāvāt tirgū vai nodot ekspluatācijā, līdz ražotājs vai tā pilnvarotais pārstāvis Eiropas Savienībā nav nodrošinājis iekārtas atbilstību šiem noteikumiem.

(Grozīts ar MK 31.01.2006. noteikumiem Nr.100)

X. Noslēguma jautājumi

46. Noteikumi stājas spēkā ar 2003.gada 1.jūliju.

(MK 23.12.2002. noteikumu Nr.549 redakcijā)

47. Noteikumu 40.punkts stājas spēkā ar īpašiem noteikumiem.

Informatīva atsauce uz Eiropas Savienības direktīvām

(MK 31.01.2006. noteikumu Nr.100 redakcijā)

Noteikumos iekļautas tiesību normas, kas izriet no:

1) Eiropas Parlamenta un Padomes 2005.gada 14.decembra Direktīvas 2005/88/EK, ar ko groza Direktīvu 2000/14/EK par dalībvalstu tiesību aktu tuvināšanu attiecībā uz trokšņu emisiju vidē no iekārtām, kas paredzētas izmantošanai ārpus telpām;

2) Eiropas Parlamenta un Padomes 2000.gada 8.maija Direktīvas 2000/14/eK par dalībvalstu tiesību aktu tuvināšanu attiecībā uz trokšņa emisiju vidē no iekārtām, kas paredzētas izmantošanai ārpus telpām.

Ministru prezidents A.Bērziņš

Vides aizsardzības un reģionālās attīstības ministrs V.Makarovs

---

1.pielikums
Ministru kabineta
2002.gada 23.aprīļa noteikumiem Nr.163

Iekārtas, uz kurām attiecas šie noteikumi

1. Atkritumu savākšanas transportlīdzekļi (iekārtas, uz kurām attiecas trokšņa emisijas zīme) - transportlīdzekļi, ko parasti izmanto sadzīves atkritumu un lielizmēra atkritumu savākšanai, iekraušanai un pārvadāšanai. Tie sastāv no šasijas ar kabīni un uzmontētu virsbūvi. Transportlīdzeklis var būt aprīkots ar blīvētājmehānismu un konteineru pacelšanas ierīci.

2. Augstspiediena skalošanas mašīnas (iekārtas, uz kurām attiecas trokšņa emisijas zīme) - transportlīdzekļi, kas aprīkoti ar ierīci noteku vai līdzīgu ietaišu tīrīšanai ar augstspiediena ūdens strūklu. Ierīce var būt uzmontēta uz patentēta kravas automobiļa šasijas vai iestiprināta savas šasijas korpusā. Aprīkojums var būt fiksēts vai nomontējams kā maināmu virsbūvju sistēma.

3. Augstspiediena ūdensstrūklas mašīnas (iekārtas, uz kurām attiecas trokšņa emisijas zīme) - mašīnas ar sprauslām vai citām strūklas ātruma palielināšanas atverēm, kas ļauj ūdenim (arī ar piemaisījumiem) veidot brīvu strūklu. Augstspiediena ūdensstrūklas mašīna sastāv no piedziņas, spiediena ģeneratora, šļūtenēm, slacīšanas ierīcēm, drošības mehānismiem, vadības un mērīšanas ierīcēm. Augstspiediena ūdensstrūklas mašīnas var būt:

3.1. mobilas - viegli pārvadājamas mašīnas, kas paredzētas izmantošanai dažādās vietās un parasti ir aprīkotas ar gaitas mehānismu vai uzmontētas transportlīdzeklim. Visas barošanas līnijas ir elastīgas un viegli atvienojamas;

3.2. stacionāras - mašīnas, kas paredzētas izmantošanai būvlaukumā īsu laiku un ar piemērotām iekārtām pārvietojamas uz citu vietu. Parasti tās ir nostiprinātas uz pārvietojamas kravas platformas vai karkasa, kam ir atvienojama barošanas līnija.

4. Autogreideri (ja iekārtas jauda ir mazāka par 500 kW, uz iekārtu attiecas trokšņa emisijas robežvērtība) - pašgājējas riteņu mašīnas ar regulējamu asmeni, kas novietots starp priekšējo un

aizmugurējo asi. Mašīna griež un pārvieto, kā arī izkliedē materiālu līdz nepieciešamajam līmenim.

5. Autoiekrāvēji (iekārtas, uz kurām attiecas trokšņa emisijas robežvērtība, izņemot šī pielikuma 5.2.apakšpunktā minētās iekārtas, uz kurām attiecas tikai trokšņa emisijas zīme) - riteņu mašīnas ar iekšdedzes dzinēju, pretsvaru un celšanas aprīkojumu (mastu, teleskopisko izlici vai manipulatoru). Tie ir:

5.1. autoiekrāvēji, ko izmanto nelīdzenā apvidū (autoiekrāvēji, kas paredzēti galvenokārt darbībai neuzlabotā dabiskā vai dezorganizētā teritorijā, piemēram, būvlaukumos);

5.2. pārējie autoiekrāvēji, izņemot īpašas konstrukcijas autoiekrāvējus, kas paredzēti konteineru kraušanai.

6. Betona drupinātāji un cērtes (iekārtas, uz kurām attiecas trokšņa emisijas robežvērtība) - mašīnas betona drupināšanai (izmantojot jebkuru metodi), kuras lieto civilās inženierbūvēs un būvlaukumos.

7. Betona un javas pievades un padeves mašīnas (iekārtas, uz kurām attiecas trokšņa emisijas zīme) - kravas automobiļos, piekabēs vai īpašos transportlīdzekļos uzstādītas mehanizētas betona vai javas sūknēšanas un padeves iekārtas (ar maisītāju vai bez tā), ar kurām materiāls tiek pārvietots uz iestrādāšanas vietu pa cauruļvadiem, sadales ierīcēm vai strēlēm. Betonu pārvieto mehāniski - ar virzuļsūkni vai rotorsūkni. Javu pārvieto mehāniski - ar virzuļsūkni, gliemežpārnesuma sūkni, šļūtenes sūkni vai rotorsūkni - vai pneimatiski - ar kompresoriem (ar gaisa kameru vai bez tās).

8. Betona vai javas maisītāji (iekārtas, uz kurām attiecas trokšņa emisijas zīme) - mašīnas, ar ko sagatavo betonu vai javu neatkarīgi no iekraušanas, maisīšanas un iztukšošanas procesa. Tās var darbināt ar pārtraukumiem vai nepārtraukti.

9. Betona maisītāji (iekārtas, uz kurām attiecas trokšņa emisijas zīme) - transportlīdzekļi, kas aprīkoti ar speciālu tvertni gatava betona maisījuma pārvadāšanai no betona ražotnes uz būvobjektu (pārvadāšanas laikā tvertne griežas vai ir nekustīga). Tvertni iztukšo būvlaukumā, to griežot. Tvertni darbina transportlīdzekļa motors vai papildu motors.

10. Blīvēšanas (blietēšanas) mašīnas (vibrējoši un nevibrējoši veltņi, vibroplāksnes un blietes - iekārtas, uz kurām attiecas trokšņa emisijas robežvērtība; iekšdedzes blietes - iekārtas, uz kurām attiecas trokšņa emisijas zīme) - mašīnas, kas blīvē materiālus (piemēram, akmens aizpildījumus, augsni vai asfalta virsmu), izmantojot ierīci, kas veltnē, stampā vai rada vibrāciju. Tās var būt pašgājējas, velkamas tauvā, izmantotas kā transportlīdzekļa palīgierīces, vai tās vada operators. Blīvēšanas (blietēšanas) mašīnas iedala šādi:

10.1. veltņi, ko vada sēdošs operators, - pašgājējas blīvēšanasmašīnas ar vienu vai vairākiem metāla cilindriem (veltņiem) vai gumijas riepām; operatora bloks ir mašīnas sastāvdaļa;

10.2. veltņi, ko vada ejošs operators, - pašgājējas blīvēšanas mašīnas ar vienu vai vairākiem metāla cilindriem (veltņiem) vai gumijas riepām; kustības, stūrēšanas, bremzēšanas vai vibrācijas ierīces vada operators (tās var būt arī tālvadāmas);

10.3. velkami veltņi - blīvēšanasmašīnas ar vienu vai vairākiem metāla cilindriem (veltņiem) vai gumijas riepām bez neatkarīgas piedziņas sistēmas; vadības bloks atrodas traktora agregātā;

10.4. vibroplāksnes un blietes - blīvēšanasmašīnas parasti ar plakanām plāksnēm, kas paredzētas vibrācijas radīšanai. Tās vada operators, vai tās darbojas kā transportlīdzekļa palīgierīces;

10.5. iekšdedzes blietes - blietēšanas mašīnas, kur blietēšanai izmanto plakanu pamatni; paredzētas galvenokārt vertikālai kustībai, ko rada iekšdedzes spiediens. Mašīnu vada operators.

11. Buldozeri (ja iekārtas jauda ir mazāka par 500 kW, uz iekārtu attiecas trokšņa emisijas robežvērtība) - pašgājējas riteņu vai kāpurķēžu būvmašīnas, ko lieto stumšanai vai vilkšanai, izmantojot uzstādītās ierīces.

12. Būvlaukuma lentzāģi (iekārtas, uz kurām attiecas trokšņa emisijas zīme) - mehanizētas mašīnas ar rokas padevi, kas sver mazāk par 200 kg un ir aprīkotas ar vienu zāģa asmeni nepārtrauktas lentes veidā, kura ir nostiprināta un darbojas starp diviem vai vairākiem skriemeļiem.

13. Būvlaukuma ripzāģi (iekārtas, uz kurām attiecas trokšņa emisijas zīme) - rokas padeves mehānismi, kas sver mazāk par 200 kg un ir aprīkoti ar vienu ripzāģa ripu, kuras diametrs ir 350-500 mm un kura griešanas laikā ir nostiprināta, kā arī ar horizontālu galdu, kas darbības laikā ir pilnīgi vai daļēji nostiprināts. Zāģa ripa ir nostiprināta uz horizontāla neapvēršama stieņa, kura stāvoklis darbības laikā nemainās. Mašīnai var būt kāda no šādām iezīmēm:

13.1. ietaise zāģa plātnes pacelšanai vai nolaišanai cauri galdam;

13.2. mehānisma rāmis zem galda var būt atklāts vai segts;

13.3. manuālas piedziņas pārvietojama papildu plātne (no zāģa ripas neatkarīga palīgierīce).

14. Cauruļlicēji (iekārtas, uz kurām attiecas trokšņa emisijas zīme) - pašgājējas kāpurķēžu vai riteņu mašīnas cauruļu pārvietošanai un likšanai, kā arī cauruļvadu aprīkojuma pārvadājumiem. Mašīnas konstrukcijas pamatā ir traktors, kā arī īpaši konstrukcijas elementi - šasija, galvenais rāmis, pretsvars, izlice un kravas pacēlājmehānisms, kā arī vertikālas kustības sānu izlice.

15. Celtniecības pacēlāji kravu pārvietošanai (uz iekārtām, ko darbina iekšdedzes dzinējs, attiecas trokšņa emisijas robežvērtība un trokšņa emisijas zīme) - būvniecībā izmantojami pacēlāji ar mehānisko piedziņu, kas uz laiku uzstādīti to personu vajadzībām, kurām ir atļauts atrasties inženiertehnisko darbu laukumā vai būvlaukumā. Pacēlāji var apkalpot:

15.1. vairākus piestāšanās līmeņus - ar platformu:

15.1.1. kura paredzēta tikai kravu pārvietošanai;

15.1.2. uz kuras iekraušanas un izkraušanas laikā drīkst atrasties cilvēki;

15.1.3. uz kuras uzstādīšanas, nojaukšanas un apkopes laikā drīkst atrasties pilnvarotas personas, kas platformu var izmantot, lai pārvietotos;

15.1.4. kurai ir vadule;

15.1.5. kura pārvietojas vertikāli vai ne vairāk kā 15° leņķī pret vertikāli;

15.1.6. kura ir balstīta vai stiprināta ar trosi, ķēdi, vītņotu asi un uzgriezni, zobstieņa un stūres mehānismu, hidraulisku domkratu (tiešu vai netiešu) vai diverģējošu svirveida mehānismu;

15.1.7. kurai ir vienstatņa balsts vai balsts ir nostiprināms ar atsevišķām konstrukcijām;

15.2. vienu augstāko piestāšanās vietu vai darbu laukumu, kas sniedzas līdz vadotnes augstākajam punktam (piemēram, jumtam), - ar ierīci kravu pārvietošanai:

15.2.1. kura paredzēta tikai kravu pārvietošanai;

15.2.2. kura konstruēta tā, lai uz tās nebūtu jāatrodas cilvēkiem, iekraujot vai izkraujot, apkopjot, uzstādot vai nojaucot pacēlāju;

15.2.3. uz kuras cilvēku atrašanās nav pieļaujama nekādos apstākļos;

15.2.4. kurai ir vadule;

15.2.5. kura paredzēta kustībai ar novirzi no vertikāles vismaz par 30°, bet to var izmantot kustībai jebkurā leņķī;

15.2.6. kura balstīta vai stiprināta ar trosi un mehānisku piedziņas sistēmu;

15.2.7. kuru kontrolē nepārtraukta spiediena vadība;

15.2.8. kurā netiek izmantots nekāds pretsvars;

15.2.9. kurai maksimālā slodze ir 300 kg;

15.2.10. kuras maksimālais pārvietošanās ātrums ir 1 m/s;

15.2.11. kuras vadules balstāmas ar atsevišķām konstrukcijām.

16. Celtniecības vinčas (darbināmas ar iekšdedzes dzinēju - iekārtas, uz kurām attiecas trokšņa emisijas robežvērtība; darbināmas ar elektromotoru - iekārtas, uz kurām attiecas trokšņa emisijas zīme) - mehanizētas ierīces celšanai, kas attiecīgi aprīkotas piekarinātas kravas celšanai un nolaišanai.

17. Ceļu frēzmašīnas (iekārtas, uz kurām attiecas trokšņa emisijas zīme) - pašgājējas mašīnas, ko izmanto ceļa seguma virsmas materiāla noņemšanai, lietojot cilindru ar mehānisko piedziņu, uz kura iestiprināti frēzēšanas instrumenti; griezējveltņi griešanas laikā rotē.

18. Dzīvžogu apgriezējmašīnas (iekārtas, uz kurām attiecas trokšņa emisijas zīme) - rokas iekārtas ar iemontētu mehāniskās piedziņas agregātu, ko var izmantot viens operators dzīvžogu un krūmāju apgriešanai, lietojot vienu vai vairākus līnijveida pretkustības griezējasmeņus.

19. Ekskavatori (hidrauliskie vai ar pārvadu darbināmie) (ja iekārtas jauda ir mazāka par 500 kW, uz to attiecas trokšņa emisijas robežvērtība) - pašgājējas riteņu vai kāpurķēžu mašīnas ar virsējo konstrukciju, kas spēj pagriezties vismaz par 360°, izpilda rakšanas, pagriešanas un izgāšanas darbības, izmantojot kausu, kas piemontēts izlicei un svirai vai teleskopiskajai izlicei; visā mašīnas darbības procesā šasija vai nesošā daļa paliek nekustīga.

20. Elektroģeneratori (ja iekārtas jauda ir mazāka par 400 kW, uz to attiecas trokšņa emisijas robežvērtība un trokšņa emisijas zīme) - jebkuras ierīces, kurās ir dzinējs, kas darbina rotorģeneratoru, kurš nepārtraukti ražo elektrisko strāvu.

21. Gaisvadu piekļūšanas platformas, ko darbina iekšdedzes dzinējs (iekārtas, uz kurām attiecas trokšņa emisijas zīme) - iekārtas, ko veido darba platforma, izbīdāmā sistēma un šasija. Darba platforma ir iežogota vai būrveida platforma, ko ar slodzi var pārvietot uz nepieciešamo darba pozīciju. Izbīdāmā sistēma ir saistīta ar šasiju un atbalsta darba platformu un ļauj pārvietot darba platformu uz nepieciešamo pozīciju.

22. Hidrauliskās spēkiekārtas (iekārtas, uz kurām attiecas trokšņa emisijas robežvērtība) - ar maināmām ierīcēm izmantojamas mašīnas, kuras saspiež šķidrumus līdz spiedienam, kas ir augstāks par pievades spiedienu. Hidrauliskā spēka agregāts sastāv no palaišanas dzinēja, sūkņa ar tvertni vai bez tās un palīgierīcēm (piemēram, vadības iekārta, pārspiediena vārsts).

23. Hidrauliskie veseri (iekārtas, uz kurām attiecas trokšņa emisijas zīme) - iekārtas, kas izmanto

bāzes mašīnas ar hidraulisko piedziņu (dažreiz - kopā ar gāzes piedziņu), lai pastiprinātu virzuļa spēku, tam atsitoties pret rīku. Kinētiskās darbības radītais trieciena vilnis ar rīka starpniecību iedarbojas uz materiālu un izraisa tā lūzumu. Hidraulisko veseru darbībai ir nepieciešama spiedienam pakļauta eļļa. Visu nesējmašīnas un vesera bloku parasti vada nesējmašīnas kabīnē sēdošs operators.

24. Iekrāvēji (ja iekārtas jauda ir mazāka par 500 kW, uz to attiecas trokšņa emisijas robežvērtība) - pašgājējas riteņu vai kāpurķēžu mašīnas ar priekšpusē uzmontētu kausa atbalsta konstrukciju un mehānismu, kas, mašīnai kustoties uz priekšu, krauj vai rok un ceļ, kā arī pārvieto un izber materiālu.

25. Ielu seguma klājēji (uz ielu seguma klājējiem, kas aprīkoti augsta blīvuma segumiem, attiecas trokšņa emisijas zīme, uz pārējiem ielu seguma klājējiem - trokšņa emisijas zīme) - pašgājējas ceļu būves mašīnas, ko izmanto ceļu būves materiālu (piemēram, bituma maisījuma, betona, grants) klāšanai uz virsmas.

26. Ielu tīrīšanas iekārtas (iekārtas, uz kurām attiecas trokšņa emisijas zīme) - saslauku savākšanas mašīnas ar iekārtu gružu ieslaucīšanai iesūkšanas atveres pievadā, kas pneimatiski - ar intensīvu gaisa plūsmu - vai mehāniski nogādā gružus savākšanas piltuvē. Iekārtas var būt uzmontētas uz kravas automobiļa šasijas vai ietvertas savas šasijas konstrukcijā. Aprīkojums var būt stacionārs vai nomontējams (piemēram, kā maināmu virsbūvju sistēmai).

27. Iekārtas silosu un automobiļu cisternu piepildīšanai un izkraušanai (iekārtas, uz kurām attiecas trokšņa emisijas zīme) - silosam vai cisternauto piestiprinātas mehanizētas ierīces šķidrumu vai beramu vielu iekraušanai vai izkraušanai, izmantojot sūkņus vai līdzīgu aprīkojumu.

28. Iesūkšanas transportlīdzekļi (iekārtas, uz kurām attiecas trokšņa emisijas zīme) - transportlīdzekļi, kas aprīkoti ar ierīci ūdens, dubļu, nogulšņu un līdzīgu materiālu savākšanai no kanalizācijas caurulēm vai līdzīgām ietaisēm, izmantojot vakuumu. Ierīce var būt uzmontēta uz patentēta kravas auto šasijas vai ietverta savas šasijas konstrukcijā. Aprīkojums var būt stacionārs vai nomontējams (piemēram, kā maināmo virsbūvju sistēmai).

29. Irdinātāji (iekārtas, uz kurām attiecas trokšņa emisijas zīme) - ejoša vai sēdoša operatora vadītas mašīnas, kas pēc zemes virsmas nosaka griezuma dziļumu un ir aprīkotas ar agregātu mauriņa virsmas iešķelšanai vai kasīšanai dārzos, parkos un tamlīdzīgos laukumos.

30. Kombinēti augstspiediena skalošanas un iesūkšanas transportlīdzekļi (iekārtas, uz kurām attiecas trokšņa emisijas zīme) - transportlīdzekļi, kas paredzēti augstspiediena skalošanai un iesūkšanai.

31. Kompresori (ja iekārtas jauda ir mazāka par 350 kW, uz to attiecas trokšņa emisijas robežvērtība) - dažādās iekārtās izmantojamas ierīces, kas saspiež gaisu, gāzi vai tvaikus, radot spiedienu, kas ir augstāks par pievades spiedienu. Ierīces sastāv no kompresora karkasa, palaišanas dzinēja un elementa vai ierīces, ar ko kompresors aprīkots darbības drošumam. Par kompresoru neuzskata:

31.1. ventilatorus - ierīces, kur gaisa plūsmu rada spiediens, kas nav lielāks par 110000 paskāliem;

31.2. vakuumsūkņus - ierīces vai iekārtas gaisa izsūknēšanai no slēgtas telpas, kuru radītais spiediens nepārsniedz atmosfēras spiedienu;

31.3. gāzturbīnu dzinējus.

32. Krāvēja tipa pildizgāztuvju blīvētāji ar kausu (ja iekārtas jauda ir mazāka par 500 kW, uz to attiecas trokšņa emisijas robežvērtība) - pašgājējas blīvētājas riteņu mašīnas, kurām priekšpusē uzmontēts iekrāvējmehānisms ar kausu. Mašīnai ir tērauda riteņi (veltņi). Tā galvenokārt paredzēta augsnes, pildmateriālu vai atkritumu blīvēšanai, pārvietošanai, līmeņošanai un kraušanai.

33. Krāvējekskavatori (ja iekārtas jauda ir mazāka par 500 kW, uz to attiecas trokšņa emisijas robežvērtība) - pašgājējas riteņu vai kāpurķēžu mašīnas, kuru galvenais konstrukcijas balsts paredzēts, lai nestu priekšpusē uzmontētu iekraušanas mehānismu (kausu) un aizmugurē uzmontētu pretējo lāpstu. Kad mašīnu izmanto pretējās lāpstas režīmā, tā parasti rok zemāk par zemes līmeni (kauss kustas mašīnas virzienā). Pretējā lāpsta ceļ, pagriež un izgāž materiālu, mašīnai paliekot nekustīgai. Kad ekskavatoru izmanto iekraušanas režīmā, mašīna iekrauj vai rok, kustoties uz priekšu vērstā virzienā, un ceļ, pārvieto un izgāž materiālu.

34. Krūmgrieži (iekārtas, uz kurām attiecas trokšņa emisijas zīme) -iekšdedzes dzinēja darbinātas pārnēsājamas rokas iekārtas, ko darbina iekšdedzes dzinējs un kas ir aprīkotas ar rotējošu metāla vai plastmasas asmeni. Iekārtas paredzētas nezāļu, krūmu, sīku kociņu un līdzīgu augu griešanai. Tās darbojas plaknē, kas ir aptuveni paralēla zemei.

35. Ķēdes zāģi (pārnēsājami) (iekārtas, uz kurām attiecas trokšņa emisijas zīme) - mehāniski instrumenti ar zāģa ķēdi, kas paredzēti kokmateriālu zāģēšanai un sastāv no kompakta rokturu bloka, enerģijas avota un griešanas palīgierīces; darbinot instrumentu, to paredzēts turēt ar abām rokām.

36. Lapu pūtēji (iekārtas, uz kurām attiecas trokšņa emisijas zīme) - mehāniskās piedziņas mašīnas mauriņa, taciņu, ceļu, ielu un līdzīgu vietu atbrīvošanai no lapām un citiem gružiem, izmantojot intensīvu gaisa plūsmu. Mašīnas var būt pārnēsājamas (turamas rokās) vai nepārnēsājamas, bet pārvietojamas.

37. Lapu savācēji (iekārtas, uz kurām attiecas trokšņa emisijas zīme) - mehāniskās piedziņas mašīnas lapu un citu gružu savākšanai, izmantojot iesūkšanas ierīci, kas sastāv no dzinēja, kurš rada vakuumu mašīnas iekšienē, iesūkšanas sprauslas un tvertnes savāktajam materiālam. Mašīnas var būt pārnēsājamas (turamas rokās) vai nepārnēsājamas, bet pārvietojamas.

38. Lentes konveijeri (iekārtas, uz kurām attiecas trokšņa emisijas zīme) - uz laiku uzstādīta tehnika, kas paredzēta materiālu pārvietošanai, izmantojot mehanizētu lenti.

39. Mauriņa apgriezējmašīnas un mauriņa malu apgriezējmašīnas (iekārtas, uz kurām attiecas trokšņa emisiju robežvērtība) - ar elektrību darbināmas ejoša operatora vadītas vai rokās turamas mašīnas ar nemetāla šķiedras auklas griezējelementiem vai brīvi grozāmiem nemetāla griežņiem, kuru kinētiskā enerģija nepārsniedz 10 J katram grieznim. Mašīnas paredzētas zāles vai līdzīgu smalku augu griešanai. Griezējelementi darbojas plaknē, kas ir aptuveni paralēla (mauriņa apgriezējmašīna) vai perpendikulāra (mauriņa malu apgriezējmašīna) zemei.

40. Mehāniskie kultivatori (ja iekārtas jauda ir mazāka par 3 kW, uz to attiecas trokšņa emisijas robežvērtība) - pašgājējas mašīnas, ko vada ejošs operators. Mašīna var būt:

40.1. ar balsta riteni (riteņiem) vai bez tā; darba elementi darbojas kā kultivēšanas darbarīki, nodrošinot vilci (motorkultivators);

40.2. ar vienu vai vairākiem riteņiem, ko tieši darbina dzinējs, un ar kultivēšanas darbarīkiem (motorkultivators ar velkošo riteni).

41. Metināšanas ģeneratori (iekārtas, uz kurām attiecas trokšņa emisijas robežvērtība) - rotējošas ierīces, kas ražo metināšanas strāvu.

42. Mobilie celtņi (iekārtas, uz kurām attiecas trokšņa emisijas robežvērtība) - pašgājēji celtņi ar izlici, kas var pārvietoties (ar kravu vai bez tās) bez pievedceļiem, stabilitātei izmantojot smaguma spēku, kas iedarbojas uz riepām, kāpurķēdēm vai citiem gaitas elementiem. Nekustīgā pozīcijā celtņus var atbalstīt balsti vai citas stabilizējošas konstrukcijas. Mobilo celtņu virsējā konstrukcija var būt pagriežama pa pilnu apli, daļēji pagriežama vai nepagriežama. Parasti tie ir aprīkoti ar vienu

vai vairākiem pacēlājiem un hidrauliskiem cilindriem izlices un kravas iecelšanai un nolaišanai. Celtņi var būt aprīkoti ar viegli nolaižamām teleskopiskām izlicēm, šarnīrizlicēm, režģveida izlicēm vai to kombinācijām. Izlicē kravu iekrauj ar āķu bloku vai citām īpašām kravas celšanas ierīcēm.

43. Pāļu dzīšanas iekārtas (iekārtas, uz kurām attiecas trokšņa emisijas zīme) - pāļu iedzīšanas un izvilkšanas iekārtas, to skaitā pāļu iedzīšanai vai izvilkšanai izmantojamo mašīnu vai to elementu trieči, ekstraktori, vibratori, statiskas pāļu dzīšanas un izvilkšanas ierīces, kā arī:

43.1. pāļu dzīšanas iekārtas, ko veido nesējmašīna (aprīkota ar riteņiem, kāpurķēdēm vai kustībai pa sliedēm, ar papildvadības palīgierīci un dzensistēmu vai virzes sistēmu);

43.2. stiegrojums, pāļu galvas, uzgaļi, paplāksnes, dzinēji, stiprināšanas ierīces, pāļu pārvietošanas ierīces, pāļu vadules, trokšņa slāpēšanas apvalki, triecienu un vibrācijas amortizatori, barošanas bloki un ģeneratori, personāla pacelšanas ierīces vai platformas.

44. Pārvietojamie atkritumu konteineri (iekārtas, uz kurām attiecas trokšņa emisijas zīme) - attiecīgas konstrukcijas riteņkonteineri ar vāku atkritumu pagaidu glabāšanai.

45. Pašizgāzēji (ja iekārtas jauda ir mazāka par 500 kW, uz to attiecas trokšņa emisijas robežvērtība) - pašgājēja riteņu vai kāpurķēžu mašīna ar vaļēju virsbūvi materiālu pārvadāšanai un izgāšanai vai izklīdināšanai. Pašizgāzēji var būt aprīkoti ar integrālu pašiekraušanas iekārtu.

46. Saldēšanas iekārtas transportlīdzekļos (iekārtas, uz kurām attiecas trokšņa emisijas zīme) - kravas telpas saldēšanas iekārtas kravas automobiļos, kuru pilna masa pārsniedz 3,5 tonnas, un piekabēs (puspiekabēs), kuru pilna masa pārsniedz 3,5 tonnas. Ierīce, kas darbina saldēšanas iekārtu, var būt iekārtas sastāvdaļa, atsevišķa ierīce, kas piestiprināta transportlīdzekļa korpusam, transportlīdzekļa motors vai neatkarīgs blakus esošs enerģijas avots.

47. Savienojumu griežņi (iekārtas, uz kurām attiecas trokšņa emisijas zīme) - pārvietojamas mašīnas, kas paredzētas betona, asfalta un līdzīgu ceļa virsmu savienojuma vietu izstrādei. Griešanas darbarīks ir lielā ātrumā rotējošs disks. Griešanas darbarīku uz priekšu var virzīt:

47.1. manuāli;

47.2. manuāli ar mehānisma palīdzību;

47.3. ar mehānisko piedziņu.

48. Smalcinātāji un šķeldotāji (iekārtas, uz kurām attiecas trokšņa emisijas zīme) - mehāniskas piedziņas mašīnas, kas paredzētas izmantošanai stacionāri, ar vienu vai vairākām griezējierīcēm organisku materiālu sadalīšanai mazākos gabalos. Parasti tās sastāv no padeves pievada atveres, kurā tiek ievietots materiāls (kuru kāda ierīce tur vai netur), agregāta, kas materiālu sagriež (piemēram, griežot, šķeļot, drupinot), un izvadrenes, pa kuru tiek izvadīts sasmalcinātais materiāls. Mašīnai var būt pievienota savākšanas ierīce.

49. Sniega novākšanas mašīnas ar rotējošiem rīkiem (pašgājējas mašīnas ar uzkabēm un papildiekārtām - iekārtas, uz kurām attiecas trokšņa emisijas zīme) - mašīnas, ar kurām no brauktuvēm novāc sniegu, izmantojot rotējošus rīkus, ko papildina līdzekļi, kuri rada gaisa plūsmu.

50. Sniega traktori (iekārtas, uz kurām attiecas trokšņa emisijas zīme) - pašgājējas kāpurķēžu mašīnas ar uzmontētām iekārtām stumšanai vai vilcei, darbojoties ar sniegu un ledu.

51. Stikla pārstrādes konteineri (iekārtas, uz kurām attiecas trokšņa emisijas zīme) - tvertnes, ko izmanto pudeļu savākšanai. Tās ir aprīkotas vismaz ar vienu atveri pudeļu uzpildei un otru - tvertnes iztukšošanai.

52. Torņa celtņi (iekārtas, uz kurām attiecas trokšņa emisijas robežvērtība) - pagriežami izlices celtņi ar izlici torņa galā, kuri, atrodoties darba pozīcijā, ir novietoti vertikāli. Šī mehāniskās piedziņas ierīce ir aprīkota tā, lai varētu pacelt un nolaist, kā arī pārvietot piekārtas kravas, mainot kravas celšanas rādiusu griežoties vai pārvietojoties. Katra ierīce var veikt visas vai tikai dažas no minētajām kustībām. Iekārtas var uzstādīt nekustīgi vai aprīkot ar palīgierīcēm pārvietošanai vai kāpuma pārvarēšanai.

53. Tranšeju racēji (iekārtas, uz kurām attiecas trokšņa emisijas zīme) - sēdoša vai ejoša operatora vadāmas kāpurķēžu vai riteņu pašgājējas mašīnas ar priekšā vai aizmugurē uzmontētu ekskavatora mehānismu un ierīci tranšejas veidošanai, mašīnai atrodoties nepārtrauktā kustībā.

54. Ūdenssūkņa iekārtas (ja iekārta nav paredzēta izmantošanai zem ūdens, uz to attiecas trokšņa emisijas zīme) - mašīnas, kas sastāv no ūdenssūkņa un piedziņas sistēmas. Ūdenssūknis ir mašīna ūdens enerģijas līmeņa paaugstināšanai.

55. Urbjmašīnas (iekārtas, uz kurām attiecas trokšņa emisijas zīme) - mašīnas, ko izmanto būvlaukumos caurumu urbšanai ar triecienurbšanu, rotācijas urbšanu un rotācijas triecienurbšanu. Urbšanas laikā urbjmašīnas ir stacionāras. Tās var pārvietoties no vienas darbības vietas uz citu patstāvīgi vai ir uzstādītas kravas automobiļos, uz riteņu šasijas, traktora, kāpurķēžu tehnikas vai pārvietojamas kravas platformas (ko velk ar vinču). Ja urbšanas ietaises ir uzstādītas kravas automobilī, uz traktora vai piekabes vai aprīkotas ar riteņiem, pārvadāšanu var veikt lielākā ātrumā un pa koplietošanas ceļiem.

56. Zāles apgriezējmašīnas un zāliena malu apgriezējmašīnas (iekārtas, uz kurām attiecas trokšņa emisijas zīme) - pārnēsājamas iekšdedzes dzinēja rokas iekārtas, kas aprīkotas ar vienu vai vairākām elastīgām auklām, stiegrām vai tamlīdzīgiem elastīgiem nemetāla griezējelementiem (piemēram, šarnīrgriezējiem), kas paredzēti nezāļu, zāles vai līdzīgu smalku augu griešanai. Griezējierīce darbojas plaknē, kas ir aptuveni paralēla (zāles apgriezējmašīna) vai perpendikulāra (zāliena malu apgriezējmašīna) zemei.

57. Zāles pļāvēji (izņemot lauksaimniecības vai mežsaimniecības iekārtas, universālas ierīces, kuru galvenā motorelementa iebūvētā jauda pārsniedz 20 kW, - iekārtas, uz kurām attiecas trokšņa emisijas robežvērtība) - ejoša vai sēdoša operatora vadītas mašīnas vai mašīnas ar palīgierīci (palīgierīcēm) zāles apgriešanai. Griezējierīce var rotēt ap horizontālu asi, lai ar stacionāru griezējstieni vai nazi nodrošinātu griešanas darbību (cilindra pļāvējs). Griezējierīce var darboties plaknē, kas ir aptuveni paralēla zemei, un pēc zemes virsmas nosaka griezuma augstumu attiecībā pret riteņiem, gaisa spilvenu vai platformu. Griezējierīcēs par enerģijas avotu izmanto dzinēju vai elektromotoru. Griezējierīces ir:

57.1. nekustīgi griezējelementi;

57.2. viena vai vairākas nemetāla šķiedras auklas vai griežņi, kas brīvi griežas un kuru kinētiskā enerģija pārsniedz 10 J katram grieznim.

Vides aizsardzības un reģionālās attīstības ministrs V.Makarovs

---

Vides ministrijas iesniegtajā redakcijā

1.[1] pielikums
Ministru kabineta
2002.gada 23.aprīļa noteikumiem Nr.163

Gaisa vadīta trokšņa mērīšanas metode, ko emitē iekārta, kura paredzēta izmantošanai ārpus telpām

(Pielikums MK 01.08.2006. noteikumu Nr.629 redakcijā)

Darbības joma

Šajā pielikumā izklāstītas gaisa vadīta trokšņa mērīšanas metodes, ko izmanto, lai noteiktu skaņas intensitātes līmeņus iekārtām, uz kurām attiecas šī direktīva, šīs direktīvas atbilstības novērtēšanas procedūru sakarā.

Šā pielikuma A daļā katram direktīvas Eiropas Parlamenta un Padomes 2000.gada 8.maija Direktīvas 2000/14/EK par dalībvalstu tiesību aktu tuvināšanu attiecībā uz trokšņa emisiju vidē no iekārtām, kas paredzētas izmantošanai ārpus telpām, III pielikumu 2. panta 1. punktā (šo noteikumu 1. pielikumā) minēto iekārtu veidam nosaka

- trokšņa emisijas pamatstandartus,

- šo trokšņa emisijas pamatstandartu vispārīgus papildinājumus

skaņas spiediena līmeņa mērīšanai uz avotu aptverošās mērvirsmas un avota radītās skaņas intensitātes līmeņa aprēķināšanai.

Šā pielikuma B daļā katram direktīvas Eiropas Parlamenta un Padomes 2000.gada 8.maija Direktīvas 2000/14/EK par dalībvalstu tiesību aktu tuvināšanu attiecībā uz trokšņa emisiju vidē no iekārtām, kas paredzētas izmantošanai ārpus telpām, III pielikumu 2. panta 1. punktā (šo noteikumu 1. pielikumā) minēto iekārtu veidam nosaka

- ieteicamo trokšņa emisijas pamatstandartu, ieskaitot

- atsauci uz trokšņa emisijas pamatstandartu, ko izvēlas A daļā,

- testa laukumu,

- konstantes K_{2A} vērtību,

- mērvirsmas formu,

- izmantojamo mikrofonu skaitu un novietojumu,

- darba apstākļus, ieskaitot

- atsauci uz standartu, ja tāds ir,

- prasības attiecībā uz iekārtas uzstādīšanu,

- metodi, lai aprēķinātu radītos skaņas intensitātes līmeņus, ja atsevišķus testus veic citādos darbības apstākļos,

- papildu informāciju.

Ražotājs vai viņa pilnvarots pārstāvis Kopienā, testējot īpašus iekārtu veidus, var izvēlēties vienu A daļas trokšņa emisijas pamatstandartu un piemērot šim īpašajam iekārtas veidam B daļas darbības apstākļus. Tomēr strīda gadījumā ieteicamais trokšņa emisijas pamatstandarts, kas noteikts B daļā, jāizmanto kopā ar B daļas darbības apstākļiem.

A daļa. Trokšņa emisijas pamatstandarts

Lai noteiktu skaņas intensitātes līmeni direktīvas Eiropas Parlamenta un Padomes 2000.gada 8.maija Direktīvas 2000/14/EK par dalībvalstu tiesību aktu tuvināšanu attiecībā uz trokšņa emisiju vidē no iekārtām, kas paredzētas izmantošanai ārpus telpām, III pielikumu 2. panta 1. punktā (šo noteikumu 1. pielikumā) definētajām iekārtām, kas paredzētas izmantošanai ārpus telpām, parasti var izmantot trokšņa emisijas pamatstandartus

EN ISO 3744:1995 un

EN ISO 3746:1995,

ievērojot šādus vispārīgus papildinājumus.

1. Mērījuma nenoteiktība

Mērījumu nenoteiktības nav ņemtas vērā atbilstības novērtēšanas procedūrās projektēšanas fāzē.

2. Trokšņa avota darbība testa laikā

2.1. Ventilatora apgriezienu skaits

Ja iekārtas dzinējs vai tās hidrauliskā sistēma ir aprīkoti ar ventilatoru(-iem), tad tam (tiem) jādarbojas testa laikā. Saskaņā ar vienu no turpmākiem nosacījumiem ventilatora apgriezienu skaitu ir noteicis un norādījis iekārtas ražotājs, un tas jāparāda pārbaudes protokolā; šo apgriezienu skaitu izmanto turpmākajos mērījumos.

a) Ventilatora piedziņa tieši pievienota dzinējam

Ja ventilatoru piedziņa ir tieši pievienota dzinējam un/vai hidrauliskajai iekārtai (piemēram, ar siksnas piedziņu), tad tam jādarbojas testa laikā.

b) Ventilatoru piedziņa ar dažādu noteiktu apgriezienu skaitu

Ja ventilators var darboties ar dažādu noteiktu apgriezienu skaitu, tad testu veic vai nu

- ar maksimālo darbības apgriezienu skaitu, vai

- pirmajā testā ar ventilatoru miera stāvoklī un otrajā testā ar maksimālo apgriezienu skaitu. Radīto skaņas spiediena līmeni L_{pA} aprēķina, apvienojot abu testu rezultātus ar šādu vienādojumu:

$$L_{pA} = 10 \lg \left\{ 0{,}3 \times 10^{0{,}1 L_{pA,0\%} + 0{,}7} \times 10^{0{,}1 L_{pA,100\%}} \right\}$$

kur:

$L_{pA,0\ \%}$ ir skaņas spiediena līmenis, kas noteikts ventilatoram miera stāvoklī;

$L_{pA,100\ \%}$ ir skaņas spiediena līmenis, kas noteikts ventilatoram ar maksimālo apgriezienu skaitu.

c) Ventilatora piedziņa ar pastāvīgi mainīgu apgriezienu skaitu

Ja ventilators var darboties ar pastāvīgi mainīgu apgriezienu skaitu, tad testu veic saskaņā ar 2.1.b) punktu vai ar ventilatora apgriezienu skaitu vismaz 70 % no ražotāja noteiktā maksimālā apgriezienu skaita.

2.2. Nenoslogotas pašgājējas iekārtas tests

Lai veiktu šos mērījumus, iekārtas dzinējs un hidrauliskā sistēma jāiesilda saskaņā ar instrukcijām un jāievēro drošības prasības.

Testu veic ar iekārtu stacionārā stāvoklī, kad nedarbojas darba iekārta vai pārvietošanas mehānisms. Šajā testā dzinējs darbojas tukšgaitā ar nominālo apgriezienu skaitu, kas atbilst vismaz dzinēja lietderīgajai jaudai [1] .

Ja mašīnas dzinēju darbina ar ģenerators vai no elektrotīkla, ražotāja norādītās motoram piegādātās strāvas frekvences stabilitāte ir ± 1 Hz, ja mašīna ir aprīkota ar indukcijas motoru, un barošanas sprieguma novirze no nominālā sprieguma ir ± 1 %, ja mašīna ir aprīkota ar komutācijas motoru. Barošanas spriegumu mēra pie neatdalāma kabeļa vai auklas kontaktdakšas vai mašīnas pievades, ja izmanto atdalāmu kabeli. Ģeneratora strāvas frekvence ir līdzīga tai, ko iegūst no elektrotīkla.

Ja mašīnu darbina akumulators, tam ir jābūt pilnīgi uzlādētam.

Ātrumu testa laikā un tam atbilstošo dzinēja lietderīgo jaudu ir norādījis iekārtas ražotājs, un tas ir jāparāda testa pārbaudes protokolā.

Ja iekārta ir aprīkota ar vairākiem dzinējiem, tad tiem testu laikā jādarbojas vienlaicīgi. Ja tas nav iespējams, tad jātestē katra iespējamā dzinēju kombinācija.

2.3. Noslogotas pašgājējas iekārtas tests

Lai veiktu šos mērījumus, dzinējs (piedziņas iekārta) un hidrauliskā sistēma jāiesilda saskaņā ar instrukcijām un jāievēro drošības prasības. Testa laikā nedrīkst darboties neviena signalizācijas ierīce, piemēram, brīdinājuma signāltaure vai atpakaļgaitas brīdinājuma signāls.

Iekārtas apgriezienu skaits vai ātrums ir jāreģistrē testa laikā un jāparāda pārbaudes protokolā.

Ja iekārta ir aprīkota ar vairākiem dzinējiem un/vai agregātiem, tad tiem testu laikā jādarbojas vienlaicīgi. Ja tas nav iespējams, tad jātestē katra iespējamā dzinēju un/vai agregātu kombinācija.

Katram iekārtas veidam, kas jātestē noslogots, jānosaka īpaši darbības apstākļi, kuri principā rada sekas un stresus, kas līdzinās faktiskiem darba apstākļiem.

2.4. Ar roku darbināmu iekārtu tests

Vispārpieņemtos darbības nosacījumus ar roku darbināmu iekārtu katram veidam nosaka tā, lai tie radītu sekas un stresus, kas ir līdzinātos faktiskiem darba apstākļiem.

3. Virsmas skaņas spiediena līmeņa aprēķināšana

Virsmas skaņas spiediena līmeni nosaka vismaz trīs reizes. Ja vismaz divas noteiktās vērtības neatšķiras vairāk kā par 1 dB, tad turpmāki mērījumi nav vajadzīgi; Pretējā gadījumā turpina mērīt, kamēr iegūst divas vērtības, kuras neatšķiras vairāk kā par 1 dB. A-novērtētais virsmas skaņas spiediena līmenis, ko izmanto skaņas intensitātes līmeņa aprēķināšanai, ir to divu vērtību aritmētiskā vidējā vērtība, kuras neatšķiras vairāk kā par 1 dB.

4. Sniedzamā informācija

Testētā trokšņa avota A-novērtēto skaņas intensitātes līmeni noapaļo līdz tuvākajam veselam skaitlim (ja mazāks par 0,5, tad izmanto mazāko skaitli; ja vienāds ar vai lielāks par 0,5, tad izmanto lielāko skaitli).

Ziņojumā iekļauj vajadzīgos tehniskos datus, lai identificētu testēto trokšņu avotu, kā arī trokšņa testa kodu un akustiskos datus.

5. Papildu mikrofona pozīcijas uz puslodes veida mērvirsmas (EN ISO 3744:1995)

Papildus EN ISO 3744:1995 7.2.1. un 7.2.2. klauzulai uz puslodes veida mērvirsmas var izmanto 12 mikrofonu tīklu. Dekarta koordinātes 12 mikrofona pozīciju izvietojumam uz puslodes virsmas ar rādiusu r ir uzskaitītas tabulā. Puslodes rādiuss r ir vienāds vismaz ar divām standartparalēlskaldņa lielākajām dimensijām. Standartparalēlskaldnis ir definēts kā vismazākais taisnstūra paralēlskaldnis, kas aptver iekārtu (bez fiksētājierīcēm) un beidzas uz atstarojošās virsmas. Puslodes rādiusu noapaļo uz augšu līdz tuvākajam veselam skaitlim: 4, 10, 16 m.

Mikrofonu skaitu (12) var samazināt līdz sešiem, bet, ievērojot EN ISO 3744:1995 7.4.2. klauzulas prasības, vienmēr jāizmanto mikrofona pozīcijas 2, 4, 6, 8, 10 un 12.

Parasti mikrofoni jānovieto sešās vietās uz puslodes veida mērvirsmas. Ja šajā direktīvā īpašai iekārtai trokšņa testa kodā ir noteiktas citas specifikācijas, tad izmanto šīs specifikācijas.

Tabula

12 mikrofona pozīciju koordinātes

Mikrofona numurs	x/*r*	y/*r*	z
1	1	0	1,5 m
2	0,7	0,7	1,5 m
3	0	1	1,5 m
4	- 0,7	0,7	1,5 m
5	- 1	0	1,5 m
6	- 0,7	- 0,7	1,5 m
7	0	- 1	1,5 m
8	0,7	- 0,7	1,5 m
9	0,65	0,27	0,71 *r*
10	- 0,27	0,65	0,71 *r*
11	- 0,65	- 0,27	0,71 *r*
12	0,27	- 0,65	0,71 *r*

6. Virsmas korekcija K_{2A}

Iekārtu mēra uz betona vai neporaina asfalta atstarojošās virsmas, tad ir noteikta vides korekcija K_{2A} = 0. Ja šajā direktīvā īpašai iekārtai trokšņa testa kodā ir noteiktas citas specifikācijas, tad izmanto šīs specifikācijas.

Zīmējums

Papildu mikrofonu izvietojums uz puslodes (12 mikrofona pozīcijas)

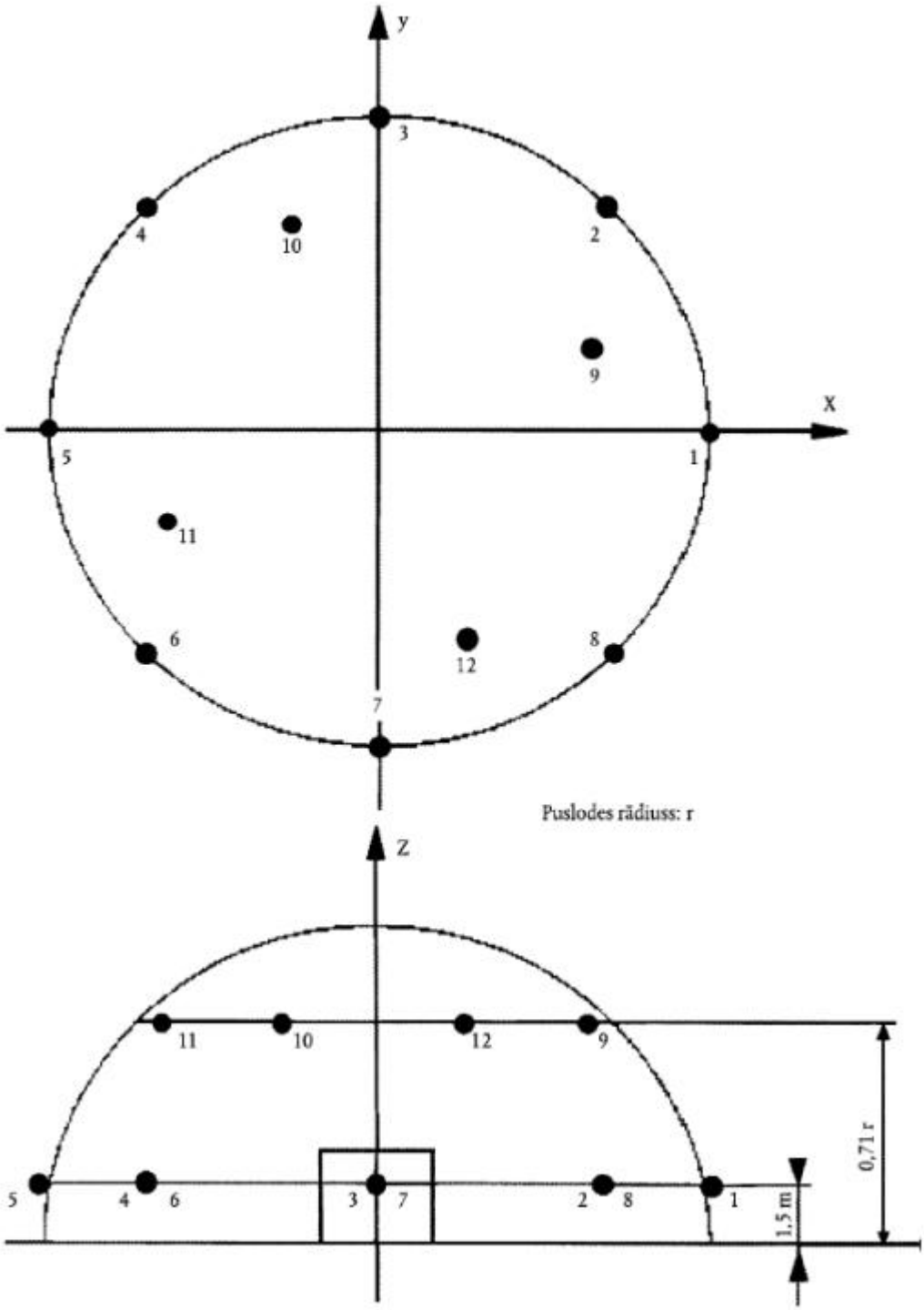

B daļa. Īpašu iekārtu trokšņa testa kodi

0. Iekārta, ko testē bez slodzes

Trokšņa emisijas pamatstandarts

EN ISO 3744:1995

Testa laukums

Betona vai neporaina asfalta atstarojošā virsma

Virsmas korekcija K_{2A}

$$K_{2A} = 0$$

Mērvirsma/mikrofona pozīcijas numurs/mērīšanas attālums

i) Ja lielākais standartparalēlskaldņa izmērs nepārsniedz 8 m:

puslode/sešas mikrofona pozīcijas saskaņā ar A daļas 5. punktu/saskaņā ar A daļas 5. punktu.

ii) Ja lielākais standartparalēlskaldņa izmērs pārsniedz 8 m:

paralēlskaldnis saskaņā ar ISO 3744:1995 ar mērīšanas attālumu d = 1 m.

Darbības apstākļi testa laikā

Tests bez slodzes

Trokšņa testus veic saskaņā ar A daļas 2.2. punktu.

Novērošanas periods(-i)/radītā skaņas intensitātes līmeņa noteikšana, ja ir vairāki darbības apstākļi

Novērošanas periods ir vismaz 15 sekundes.

1. Gaisvadu piekļūšanas platformas ar iekšdedzes dzinēju

Skatīt Nr. 0.

2. Krūmgrieži

Trokšņa emisijas pamatstandarts

EN ISO 3744:1995

Testa laukums

ISO 10884:1995

Mērvirsma/mikrofona pozīcijas numurs/mērīšanas attālums

ISO 10884:1995

Darbības apstākļi testa laikā

Tests pie slodzes

ISO 10884:1995 5.3. punkts.

Novērošanas periods(-i)

ISO 10884:1995

3. Celtniecības pacēlāji kravu transportēšanai

Skatīt Nr. 0.

Dzinēja ģeometriskais centrs atrodas virs puslodes centra; lifts pārvietojas bez kravas un atstāj puslodi - ja vajadzīgs - 1. punkta virzienā.

4. Būvlaukuma lentzāģi

Trokšņa emisijas pamatstandarts

EN ISO 3744:1995

Mērvirsma/mikrofona pozīcijas numurs/mērīšanas attālums

ISO 7960:1995 J pielikums, d = 1 m.

Darbības apstākļi testa laikā

Tests pie slodzes

Atbilst ISO 7960:1995 J pielikumam (tikai J2.b punkts).

Novērošanas periods

Atbilst ISO 7960:1995 J pielikumam.

5. Būvlaukuma ripzāģi

Trokšņa emisijas pamatstandarts

EN ISO 3744:1995

Mērvirsma/mikrofona pozīcijas numurs/mērīšanas attālums

ISO 7960:1995 A pielikums, mērīšanas attālums d = 1 m.

Darbības apstākļi testa laikā

Tests pie slodzes

ISO 7960:1995 A pielikums (tikai A2.b punkts).

Novērošanas periods

ISO 7960:1995 A pielikums.

6. Pārnēsājami ķēdes zāģi

Trokšņa emisijas pamatstandarts

EN ISO 3744:1995

Testa laukums

ISO 9207:1995

Mērvirsma/mikrofona pozīcijas numurs/mērīšanas attālums

ISO 9207:1995

Darbības apstākļi testa laikā

Tests pie slodzes/Tests bez slodzes

Koka zāģēšana pie pilnas slodzes/dzinējs ar maksimālo apgriezienu skaitu bez slodzes

a) iekšdedzes dzinēja piedziņa: ISO 9207:1995 6.3. un 6.4. punkts,

b) ar elektromotoru: tests, kas atbilst ISO 9207:1995 6.3. punktam un tests ar motora maksimālo apgriezienu skaitu bez slodzes.

Novērošanas periods(-i)/radītā skaņas intensitātes līmeņa noteikšana, ja ir vairāki darbības apstākļi

ISO 9207:1995 6.3. un 6.4. punkts.

Radīto skaņas intensitātes līmeni L_{WA} aprēķina:

$$L_{WA} = 10 \lg \frac{1}{2}\left[10^{0,1LW1} + 10^{0,1LW2}\right],$$

kur L_{W1} un L_{W2} ir divu iepriekš definēto dažādu darbības veidu vidējais skaņas intensitātes līmenis.

7. Apvienotie augstspiediena skalošanas un iesūkšanas transportlīdzekļi

Ja ir iespējas darbināt abas iekārtas vienlaicīgi, tad to dara saskaņā ar Nr. 26. un Nr. 52. Ja nav, tad tās mēra atsevišķi un jānosaka augstākās vērtības.

8. Blīvēšanas mašīnas

i) Nevibrējoši veltņi

Skatīt Nr. 0.

ii) Sēdoša operatora vadīti vibrējoši veltņi

Trokšņa emisijas pamatstandarts

EN ISO 3744:1995

Darbības apstākļi testa laikā

Iekārtas uzstādīšana

Vibrējošu veltni uzstāda uz piemērota elastīga materiāla(-iem), tādas kā gaisa blīves(-ēm). Šīs gaisa blīves ir izgatavotas no mīksta materiāla (elastomēra vai tamlīdzīga) un piepūstas līdz spiedienam, kas nodrošina to, ka mašīna ir pacelta vismaz par 5 cm; novērš rezonansi. Blīves(-ju) izmēri nodrošina mašīnas stabilitāti testa laikā

Tests pie slodzes

Mašīnu testē stacionārā stāvoklī, kad dzinējs darbojas ar nominālo apgriezienu skaitu (norādījis ražotājs) un izslēgtu kustības mehānismu(-iem). Sablīvēšanas mehānisms darbojas ar maksimālo sablīvēšanas jaudu, kas atbilst ražotāja norādītai augstākās frekvences un šai frekvencei atbilstošās amplitūdas kombinācijai.

Novērošanas periods

Novērošanas periods ir vismaz 15 sekundes.

iii) Vibroplāksnes, vibroblietes, eksplozīvas blietes un ejoša operatora vadīti vibrējoši veltņi

Trokšņa emisijas pamatstandarts

EN ISO 3744:1995

Testa laukums

EN 500-4 rev. 1:1998 C pielikums

Darbības apstākļi testa laikā

Tests pie slodzes

EN 500-4 rev. 1:1998 C pielikums

Novērošanas periods

EN 500-4 rev. 1:1998 C pielikums

9. Kompresori

Trokšņa emisijas pamatstandarts

EN ISO 3744:1995

Mērvirsma/mikrofona pozīcijas numurs/mērīšanas attālums

puslode/sešas mikrofona pozīcijas saskaņā ar A daļas 5. punktu/saskaņā ar A daļas 5. punktu

vai

paralēlskaldnis saskaņā ar ISO 3744:1995 ar mērīšanas attālumu d = 1 m.

Darbības apstākļi testa laikā

Iekārtas uzstādīšana

Kompresorus uzstāda uz atstarojošas virsmas; pārvietojamus kompresorus novieto uz 0,40 m augsta paliktņa, ja vien ražotāja uzstādīšanas nosacījumos nav paredzēts citādi.

Tests pie slodzes

Kompresors testa laikā ir iesildīts un darbojas stabilos apstākļos kā pastāvīgā ekspluatācijā. Tam veic pienācīgu apkopi un to eļļo pēc ražotāja norādījumiem.

Skaņas intensitātes līmeni nosaka pie pilnas slodzes vai tādos darbības apstākļos, kas ir atkārtojami un tipiskas trokšņainākās testējamās mašīnas trokšņainākās darbības paraugs.

Ja ir tāds uzņēmuma plānojums, ka atsevišķas iekārtas, piemēram, starpdzesinātāji ir uzstādīti atstatus no kompresora, tad, veicot trokšņa testu, cenšas atdalīt šo iekārtu radītos trokšņus. Lai atdalītu dažādu trokšņu avotus, var būt nepieciešamas speciālas iekārtas šo avotu trokšņu vājināšanai mērīšanas laikā. Šādu sastāvdaļu trokšņu raksturlielumus un darbības apstākļu aprakstu testa pārskatā norāda atsevišķi.

Testa laikā no kompresora izplūdušās gāzes pilnīgi nosūc no testa laukuma. Jārūpējas par to, lai nodrošinātu, ka izplūdušās gāzes radītais troksnis ir vismaz 10 dB mazāks nekā troksnis, ko mēra visās mērīšanas vietās (piemēram, uzstādot trokšņa slāpētāju).

Jārūpējas par to, lai kompresora izplūde vārsta turbulences dēļ gaisa izplūšana neradītu nekādu papildu troksni.

Novērošanas periods

Novērošanas periods ir vismaz 15 sekundes.

10. Rokā turami betona drupinātāji un cērtes

Trokšņa emisijas pamatstandarts

EN ISO 3744:1995

Mērvirsma/mikrofona pozīcijas numurs/mērīšanas attālums

Puslode/sešas mikrofona pozīcijas saskaņā ar A daļas 5. punktu un tabulu/ atkarībā no iekārtas masas norādītas tabula.

Iekārtas masa m (kg)	Puslodes rādiuss	Mikrofona pozīciju 2, 4, 6 un 8 z koordinātes
$m < 10$	2 m	0,75 m
$m > 10$	4 m	1,50 m

Darbības apstākļi testa laikā

Iekārtas uzstādīšana

Visas ierīces testē vertikālā stāvoklī.

Ja no testa ierīces izplūst gaiss, tad tās asīm jāatrodas vienādā attālumā no divu mikrofonu pozīcijām. Energoapgādes trokšņi nedrīkst ietekmēt testējamās ierīces trokšņa emisijas mērīšanu.

Ierīces stiprinājums

Ierīci testa laikā savieno ar rīku, kas iebetonēts zemē ieraktā kubveida betona bluķī, kurš ievietots betona šahtā. Starp ierīci un atbalsta rīku testu laikā var iestiprināt tērauda starpposmu. Starpposms veido stabilu struktūru starp ierīci un atbalsta rīku. Šīs prasības ir ietvertas 10.1. zīmējumā.

Bluķa parametri

Bluķim ir pēc iespējas regulāra kuba forma ar malas garumu 0,60 m ± 2 mm; tas ir izgatavots no dzelzsbetona 0,20 m biezos slāņos ar pamatīgu vibrāciju, lai novērstu pārmērīgu noslāņošanos,.

Betona kvalitāte

Betona kvalitāte atbilst ENV 206 C 50/60.

Kubu pastiprina ar nesaistītiem tērauda stieņiem 8 mm diametrā; konstrukcija ir attēlota 10.2. zīmējumā.

Atbalsta rīks

Rīks ir cieši iestiprināts bluķī un sastāv no blietes, kas nav mazāka par 178 mm vai lielāka par 220 mm diametrā, un rīka spīļpatronas, kura atbilst parasti izmantotajai patronai testēt paredzētajā ierīcē, un atbilst ISO 1180:1983, bet ir pietiekami gara, lai praktiski varētu veikt testu.

Rīkojas atbilstoši, lai integrētu abas sastāvdaļas. Rīku bluķī iestiprina tā, lai blietes apakša atrastos 0,30 m no bluķa augšējās virsmas (skatīt 10.2. zīmējumu).

Bluķis paliek mehāniski nebojāts, jo īpaši atbalsta rīka un betona saskares vietā. Pirms un pēc katra testa pārliecinās par to, ka betona bluķī cieši iestiprinātais rīks ir integrēts ar to.

Kuba novietošana

Kubu novieto pilnīgi cementētā šahtā, pārsedz ar ekrānplāksni vismaz 100 kg/m^2, kā norādīts 10.3. zīmējumā, lai ekrānplāksnes augšējā virsma ir apbērta ar zemi. Lai novēstu fona trokšņus, bluķi no šahtas apakšas un malām izolē ar elastīgiem klucīšiem, kuru robežfrekvence nepārsniedz pusi no testējamās ierīces sitienu ātruma, izteikta ar sitienu skaitu sekundē.

Ekrānplāksnes caurums, caur kuru iziet rīka spīļpatrona, ir pēc iespējas mazāks un cieši noslēgts ar elastīgu, skaņu izolējošu savienojumu.

Tests pie slodzes

Testējamo ierīci pievieno pie atbalsta rīka.

Testa ierīci darbina stabilos apstākļos un ar tādu pašu akustisko stabilitāti kā normālā ekspluatācijā.

Testa ierīce darbojas ar maksimālo jaudu, kāda norādīta pircējam sniegtajās instrukcijās.

Novērošanas periods

Novērošanas periods ir vismaz 15 sekundes.

10.1. zīmējums

Starpposma shematiskā diagramma

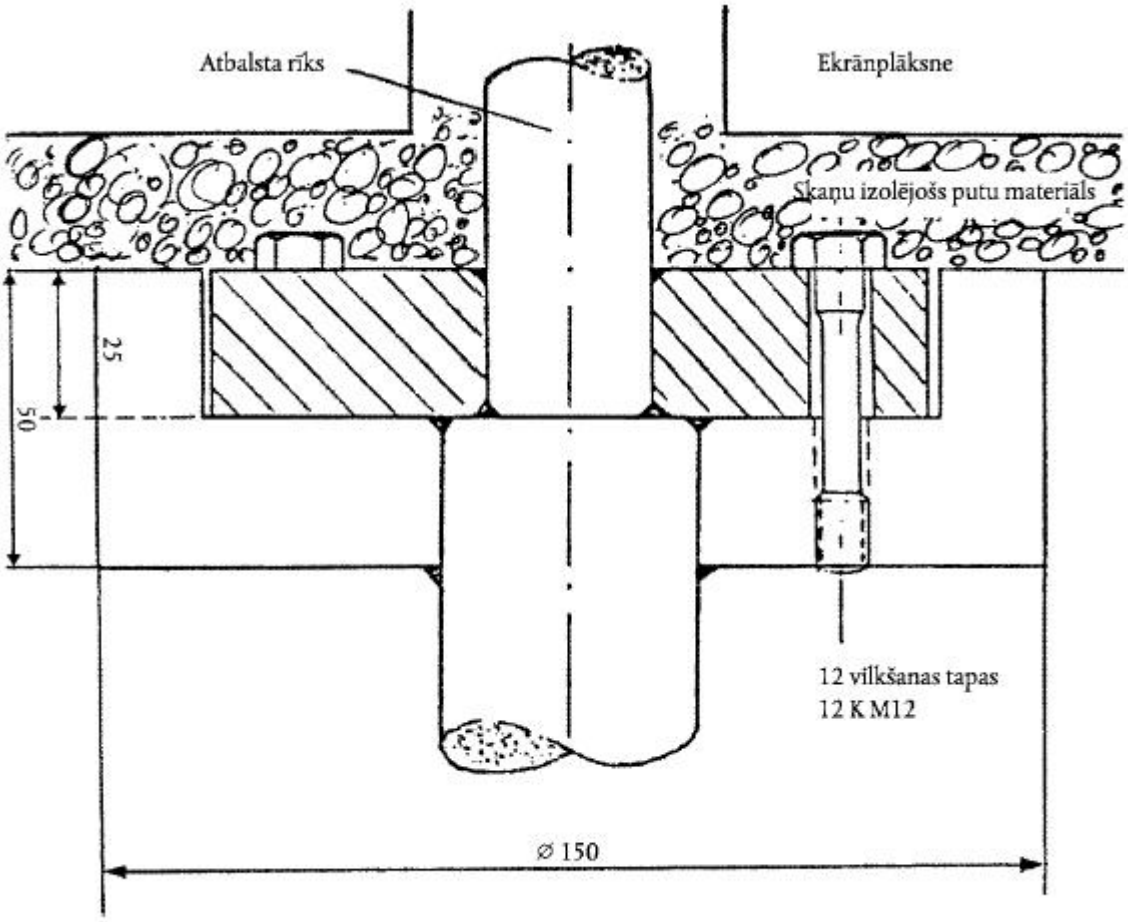

10.2. zīmējums

Testa bluķis

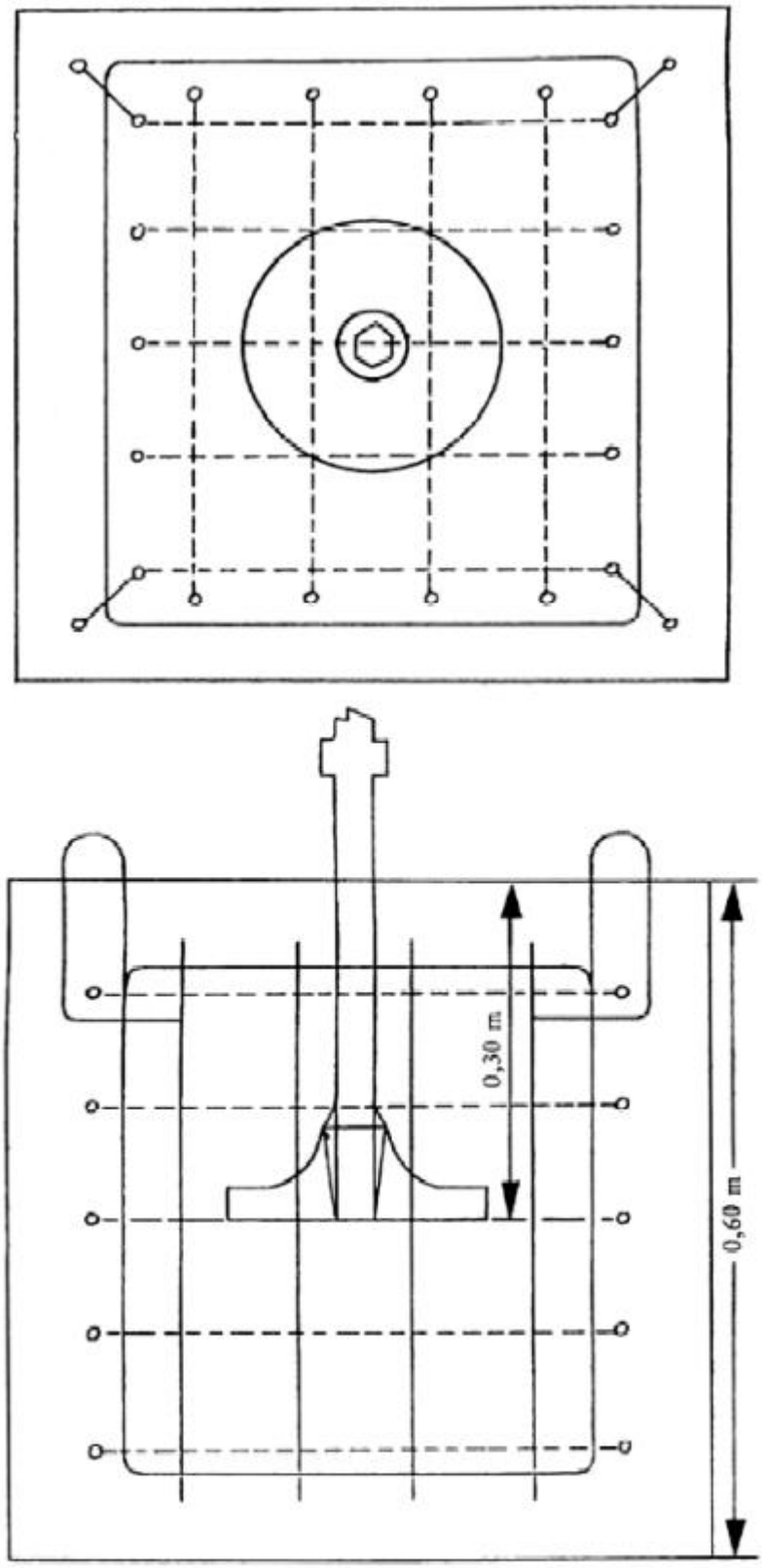

10.3. zīmējums

Testēšanas ierīce

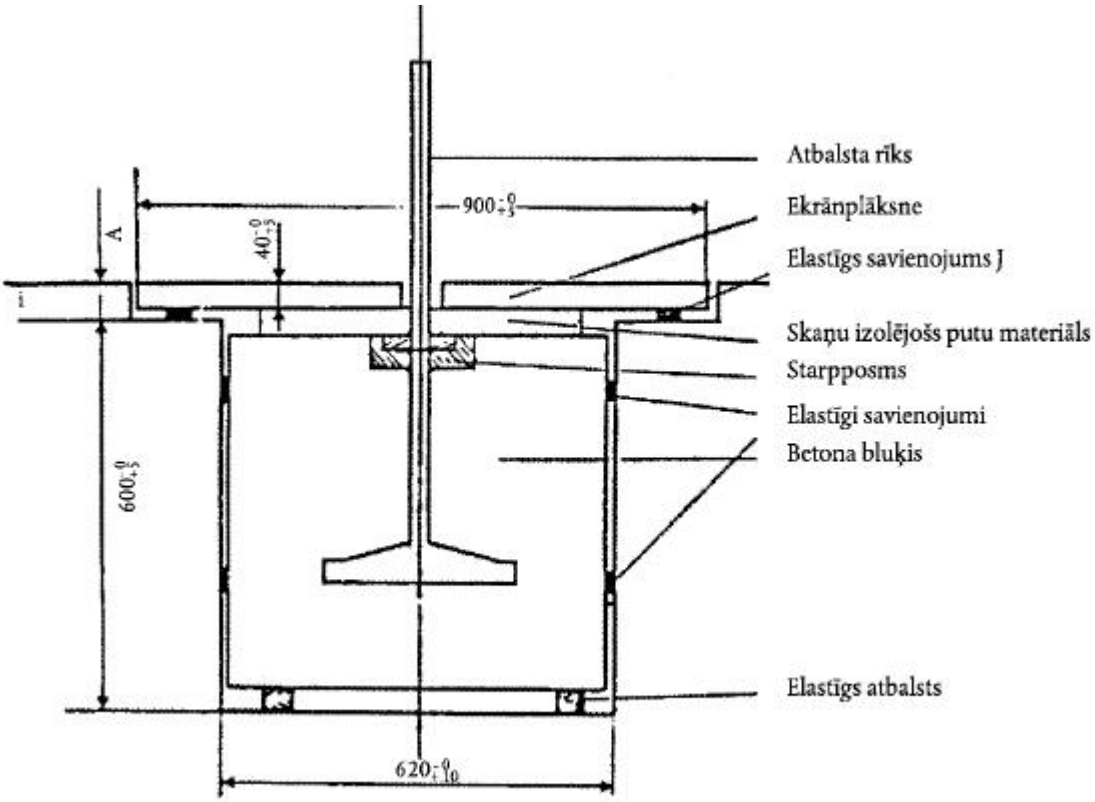

A vērtībai vajadzētu būt tādai kā ekrānplāksnei, kas novietota uz elastīga savienojuma J un apbērta ar zemi.

11. Betona vai javas maisītāji

Trokšņa emisijas pamatstandarts

EN ISO 3744:1995

Darbības apstākļi testa laikā

Tests pie slodzes

Maisīšanas ierīci (tvertni) līdz nominālajai ietilpībai piepilda ar smiltīm, kuru granulu izmērs 0 līdz 3 mm un mitrums 4 līdz 10 %.

Maisīšanas ierīce darbojas vismaz ar nominālo apgriezienu skaitu.

Novērošanas periods

Novērošanas periods ir vismaz 15 sekundes.

12. Celtniecības vinčas

Skatīt Nr. 0.

Dzinēja ģeometriskais centrs atrodas virs puslodes centra; vinča ir pieslēgta, bet bez slodzes.

13. Betona un javas pievades un padeves mašīnas

Trokšņa emisijas pamatstandarts

EN ISO 3744:1995

Darbības apstākļi testa laikā

Ja mašīna ir aprīkota ar manipulatoru, tas ir novietots stāvus, un caurule to savieno ar uzpildes piltuvi. Ja tas tā nav, tad mašīnu aprīko ar horizontālu vismaz 30 m garu cauruli, kas ir savienota ar uzpildes piltuvi.

Tests pie slodzes

i) Mašīnas, kas pievada un padod betonu.

Pievades sistēmu un cauruli piepilda ar betonam līdzīgu vielu, cementu aizstājot ar piejaukumu, piemēram, smalkiem pelniem. Mašīna darbojas ar maksimālo jaudu, vienam darba ciklam ilgstot ne vairāk kā 5 sekundes (ja šo laiku pārsniedz, tad "betonam" pielej ūdeni, lai sasniegtu šo lielumu).

i) Mašīnas, kas pievada un padod javu.

Pievades sistēmu un cauruli piepilda ar beigu javai līdzīgu vielu, cementu aizstājot ar piejaukumu, piemēram, metilcelulozi. Mašīna darbojas ar maksimālo jaudu, vienam darba ciklam ilgstot ne vairāk kā 5 sekundes (ja šo laiku pārsniedz, tad "javai" pielej ūdeni, lai sasniegtu šo lielumu).

Novērošanas periods

Novērošanas periods ir vismaz 15 sekundes.

14. Transportiera lentes

Skatīt Nr. 0.

Dzinēja ģeometriskais centrs atrodas virs puslodes centra; lenta pārvietojas bez kravas un atstāj puslodi, ja vajadzīgs, 1. punkta virzienā.

15. Transportlīdzekļu dzesēšanas iekārtas

Trokšņa emisijas pamatstandarts

EN ISO 3744:1995

Darbības apstākļi testa laikā

Tests pie slodzes

Dzesēšanas iekārtu uzstāda īstā vai modelētā kravas telpā un testē stacionārā stāvoklī, un dzesēšanas iekārtas augstums atbilst paredzētajām uzstādīšanas prasībām saskaņā ar pircējam sniegtajām instrukcijām. Dzesēšanas iekārtas piedziņa darbojas tā, lai radītu instrukcijās norādīto dzesēšanas kompresora un ventilatora maksimālo ātrumu. Ja paredzēts dzesēšanas iekārtu darbināt ar transportlīdzekļa dzinēju, tad testa laikā dzinēju neizmanto un dzesēšanas iekārtai nodrošina piemērotu elektrisko piedziņu. Pārvietojamu velkošo transportlīdzekli testa laikā aizvāc prom.

Dzesēšanas iekārtu, kas uzstādīta kravas telpas saldēšanas iekārtā un kam ir dažādu piedziņu izvēle,

testē katrai piedziņai atsevišķi. Ziņojumā par testa rezultātiem obligāti apraksta to darbības režīmu, kas rada maksimālo troksni.

Novērošanas periods

Novērošanas periods ir vismaz 15 sekundes.

16. Buldozeri

Trokšņa emisijas pamatstandarts

EN ISO 3744:1995

Testa laukums

ISO 6395:1988

Mērvirsma/mikrofona pozīcijas numurs/mērīšanas attālums

ISO 6395:1988

Darbības apstākļi testa laikā

Iekārtas uzstādīšana

Kāpurķēžu buldozerus testē vietā, kas atbilst ISO 6395:1988 6.3.3. punktam.

Tests pie slodzes

ISO 6395:1988 B pielikums.

Novērošanas periods(-i) un apsvērumi par dažādiem darbības apstākļiem, ja tādi ir

ISO 6395:1988 B pielikums.

17. Urbšanas ietaises

Trokšņa emisijas pamatstandarts

EN ISO 3744:1995

Darbības apstākļi testa laikā

Tests pie slodzes

EN 791:1995 A pielikums.

Novērošanas periods

Novērošanas periods ir vismaz 15 sekundes.

18. Pašizgāzēji

Trokšņa emisijas pamatstandarts

EN ISO 3744:1995

Testa laukums

ISO 6395:1988

Mērvirsma/mikrofonu skaits/mērīšanas attālums

ISO 6395:1988

Darbības apstākļi testa laikā

Tests pie slodzes

Līdzvērtīgs ISO 6395:1998 C pielikumam ar šādu grozījumu.

C 4.3. otro daļu aizstāj ar:

"Dzinējs darbojas ar maksimālo apgriezienu skaitu tukšgaitā. Transmisija paliek neitrālā pozīcijā. Trīs reizes paceļ kausu izgāšanas stāvoklī aptuveni līdz 75 % no maksimālā gājiena un nolaiž pārvietošanas stāvoklī. Šo pasākumu secību uzskata par stacionārā hidrauliskā paņēmiena vienu ciklu.

Ja kausa pacelšanai dzinēja jaudu neizmanto, tad dzinējs darbojas tukšgaitā, transmisijai paliekot neitrālā stāvoklī. Mērīšanu veic bez kausa pacelšanas, un novērošanas periods ir 15 sekundes."

Novērošanas periods(-i)/radītā skaņas intensitātes līmeņa noteikšana, ja ir vairāki darbības apstākļi

ISO 6395:1988 C pielikums.

19. Iekārtas tvertņu vai cisternu iekraušanai kravas automobiļos un izkraušanai no tiem

Trokšņa emisijas pamatstandarts

EN ISO 3744:1995

Darbības apstākļi testa laikā

Tests pie slodzes

Iekārtu testējot, automobilis atrodas stacionārā stāvoklī. Dzinējs, kas darbina iekārtu, darbojas ar pircējam sniegtajās instrukcijās norādīto maksimālo jaudu.

Novērošanas periods

Novērošanas periods ir vismaz 15 sekundes.

20. Ekskavatori

Trokšņa emisijas pamatstandarts

EN ISO 3744:1995

Testa laukums

ISO 6395:1988

Mērvirsma/mikrofonu skaits/mērīšanas attālums

ISO 6395:1988

Darbības apstākļi testa laikā

Tests pie slodzes

ISO 6395:1988 A pielikums.

Novērošanas periods(-i)/radītā skaņas intensitātes līmeņa noteikšana, ja ir vairāki darbības apstākļi

ISO 6395:1988 A pielikums.

21. Krāvējekskavatori

Trokšņa emisijas pamatstandarts

EN ISO 3744:1995

Testa laukums

ISO 6395:1988

Mērvirsma/mikrofonu skaits/mērīšanas attālums

ISO 6395:1988

Darbības apstākļi testa laikā

Tests pie slodzes

ISO 6395:1988 D pielikums.

Novērošanas periods(-i)/radītā skaņas intensitātes līmeņa noteikšana, ja ir vairāki darbības apstākļi

ISO 6395:1988 D pielikums.

22. Stikla pārstrādes konteineri

Trokšņa emisijas pamatstandarts

EN ISO 3744:1995

Šim trokšņa testa kodam skaņas spiediens līmeņa mērīšanā mikrofona atrašanās vietās izmanto atsevišķa gadījuma skaņas spiediena līmeņa Lpls, kas definēts EN ISO 3744:1995 3.2.2. punktā.

Virsmas korekcija K_{2A}

Mērīšana ārā.

$K_{2A} = 0$

Mērīšana telpās

Konstantes K_{2A} vērtība, ko nosaka saskaņā ar EN ISO 3744:1995 A pielikumu, ir $\leq$ 2,0 dB un tādā gadījumā K_{2A} neņem vērā.

Darbības apstākļi testa laikā

Troksni mēra pilnā ciklā, kas sākas ar tukšu konteineru un beidzas tad, kad konteinerā ir iemestas 120 pudeles.

Stikla pudeles definē šādi:

- tilpums - 75 cl,

- masa - 370 ± 30 g.

Testa veicējs tur katru pudeli aiz kakla ar apakšu pret iepildīšanas atveri un tad uzmanīgi iegrūž to caur iepildīšanas atveri konteinera centra virzienā, ja iespējams, novēršot pudeles atsišanos pret sienām. Pudeles iemet tikai caur vienu iepildīšanas atveri, kas ir tuvākā 12. mikrofonam.

Novērošanas periods(-i)/radītā skaņas intensitātes līmeņa noteikšana, ja ir vairāki darbības apstākļi

Katrai konteinerā iemestajai pudelei atsevišķa gadījuma A-novērtēto skaņas spiediena līmeni mēra vienlaicīgi sešās mikrofona pozīcijās.

Atsevišķa gadījuma A-novērtēto skaņas intensitātes līmeni virs mērvirsmas vidēji aprēķina saskaņā ar EN ISO 3744: 1995, 8.1. punktu.

Atsevišķa gadījuma vidējo A-novērtēto skaņas spiediena līmeni visām 120 iemestajām pudelēm aprēķina kā logaritmisko vidējo vērtību no atsevišķa gadījuma vidējā A-novērtētā skaņas spiediena līmeņa virs mērvirsmas.

23. Greideri

Trokšņa emisijas pamatstandarts

EN ISO 3744:1995

Testa laukums

ISO 6395:1988

Mērvirsma/mikrofonu skaits/mērīšanas attālums

ISO 6395:1988

Darbības apstākļi testa laikā

Tests pie slodzes

Atbilst ISO 6395:1988 B pielikumam.

Novērošanas periods(-i)/radītā skaņas intensitātes līmeņa noteikšana, ja ir vairāki darbības apstākļi

ISO 6395:1988 B pielikums.

24. Zāliena apgriešanas mašīnas/zāliena malu apgriešanas mašīnas

Skatīt Nr. 2.

Ar piemērotu ierīci apgriešanas mašīnu novieto tā, lai griešanas ierīce atrastos virs puslodes centra. Zāliena apgriešanas mašīnu griešanas ierīces centrs atrodas aptuveni 50 mm virs zemes. Lai noregulētu griešanas asmeņus, zāliena malu apgriešanas mašīnas jānovieto pēc iespējas tuvāk testējamai virsmai.

25. Dzīvžogu apgriešanas mašīnas

Trokšņa emisijas pamatstandarts

EN ISO 3744:1995

Testa laukums

ISO 11094:1991

Domstarpību gadījumā mērīšanu veic ārā uz mākslīgas virsmas (ISO 11094:1991 4.1.2. punkts).

Virsmas korekcija K_{2A}

Mērīšana ārā.

$K_{2A} = 0$

Mērīšana telpās.

Konstantes K_{2A} vērtība, ko nosaka saskaņā ar EN ISO 3744:1995 A pielikumu, ir $\leq$ 2,0 dB un tādā gadījumā K_{2A} neņem vērā.

Mērvirsma/mikrofonu skaits/mērīšanas attālums

ISO 11094:1991

Darbības apstākļi testa laikā

Iekārtas uzstādīšana

Cilvēks vai piemērota ierīce notur dzīvžogu apgriešanas mašīnu parastajā izmantošanas veidā tā, lai griešanas ierīce atrastos virs puslodes centra.

Tests pie slodzes

Dzīvžogu apgriezējs darbojas ar griešanas ierīces nominālo darba ātrumu.

Novērošanas periods

Novērošanas periods ir vismaz 15 sekundes.

26. Augstspiediena asenizatori

Trokšņa emisijas pamatstandarts

EN ISO 3744:1995

Darbības apstākļi testa laikā

Tests pie slodzes

Augstspiediena asenizatoru testē stacionārā stāvoklī. Dzinējs un palīgiekārtas darbojas ar ražotāja paredzēto darba iekārtas ātrumu; augstspiediena sūknis(-ņi) darbojas ar ražotāja paredzēto maksimālo ātrumu un darbības spiedienu. Izmantojot pielāgotu sprauslu, spiediena samazināšanas ventilis ir tikai reakcijas punktā. Sprauslas plūsmas troksnis nekādi neietekmē mērījumu rezultātus.

Novērošanas periods

Novērošanas periods ir vismaz 30 sekundes.

27. Augstspiediena ūdensstrūklas mašīnas

Trokšņa emisijas pamatstandarts

EN ISO 3744:1995

Mērvirsma/mikrofonu skaits/mērīšanas attālums

Paralēlskaldnis saskaņā ar EN ISO 3744:1995 ar mērīšanas attālumu d = 1 m.

Darbības apstākļi testa laikā

Iekārtas uzstādīšana

Augsta spiediena ūdensstrūklas mašīnu uzstāda uz atstarojošās virsmas; pārvietojamas mašīnas novieto uz 0,40 m augsta paliktņa, ja vien ražotāja uzstādīšanas nosacījumos nav paredzēts citādi.

Tests pie slodzes

Augstspiediena tīrīšanas mašīnu nostāda stabilā stāvoklī, kā norādījis ražotājs. Testēšanas laikā sprauslu pievieno augsta spiediena tīrīšanas mašīnai, kas rada augstāko spiedienu, ja to izmanto saskaņā ar ražotāja instrukcijām.

Novērošanas periods

Novērošanas periods ir vismaz 15 sekundes.

28. Hidrauliskie āmuri

Trokšņa emisijas pamatstandarts

EN ISO 3744:1995

Mērvirsma/mikrofonu skaits/mērīšanas attālums

Puslode/sešas mikrofona pozīcijas saskaņā ar A daļas 5. punktu/r = 10 m.

Darbības apstākļi testa laikā

Iekārtas uzstādīšana

Veicot testu, āmuru pievieno balstiekārtai un izmanto īpašu testa bloka struktūru. Šī struktūra parādīta 28.1. zīmējumā un 28.2. zīmējumā parādīts balstiekārtas stāvoklis.

Balstiekārta

Testējamā āmura balstiekārta atbilst testējamā āmura tehnisko specifikāciju prasībām, jo īpaši attiecībā uz svara diapazonu, hidraulisko izejas jaudu, piegādātās eļļas plūsmu un atgriezes vada pretspiedienu.

Uzstādīšana

Mehāniskajai uzstādīšanai un savienojumiem (šļūtenēm, cauruļvadiem ...) jāatbilst āmura tehniskajām specifikācijām. Jānovērš visi ievērojami trokšņi, ko rada cauruļvadi un dažādas mehāniskas sastāvdaļas, kuras vajadzīgas uzstādīšanai. Visiem sastāvdaļu savienojumiem jābūt cieši savelkamiem.

Āmura stabilitāte un statiskais noturēšanas spēks

Balstiekārta āmuru notur stingri, lai stabilitāte būtu tāda pati kā parastos darbības apstākļos. Āmuram jādarbojas stateniski.

Darbarīks

Mērīšanai izmanto trulu darbarīku. Darbarīka garumam jāatbilst prasībām, kas norādītas 28.1. zīmējumā (testa bloks).

Tests pie slodzes

Hidrauliskā ieejas jauda un eļļas plūsma

Hidrauliskā āmura darbības apstākļus attiecīgi pielāgo, izmēra un paziņo kopā ar atbilstīgām tehnisko specifikāciju vērtībām. Testējamais āmurs jāizmanto tā, lai āmura maksimālā hidrauliskā ieejas jauda un eļļas plūsma varētu sasniegt 90 % vai vairāk.

Jāraugās, lai p_s un Q mērījumu sērijas kopējā neprecizitāte būtu ± 5 %. Tas nodrošina hidrauliskās ieejas jaudas noteikšanu ar precizitāti ± 10 %. Pieņemot lineāru korelāciju starp hidraulisko ieejas jaudu un emitēto skaņas spiediena līmeni, skaņas intensitātes līmeņa noteikšanas vidējā novirze ir mazāka par ± 0,4 dB.

Regulējamas sastāvdaļas, kas ietekmē āmura jaudu

Sākumā visiem akumulatoriem, galvenajiem spiediena ventiļiem un citām iespējamām regulējamām sastāvdaļām jāatbilst tehnisko datu vērtībām. Ja vairāki paredzētie trieciena parametri nav obligāti, tad mēra, izmantojot visas ierīces. Norāda minimālo un maksimālo vērtību.

Mērāmie lielumi

p_s - hidrauliskās piegādes spiediena vidējais lielums āmura darbības laikā, ieskaitot vismaz 10 sitienus;

Q - drupinātāja ieplūdes eļļas plūsmas vidējais lielums, ko mēra vienlaicīgi ar p_s;

T - eļļas temperatūrai mērīšanas laikā jābūt starp + 40 °C un + 60 °C. Pirms sāk mērīšanu, hidrauliskā drupinātāja korpusa temperatūra jāstabilizē līdz parastai darbības temperatūrai;

P_a - pirms pildīšanas visu akumulatoru gāzes spiedieni jāmēra statiskā stāvoklī (drupinātājs nedarbojas) un stabilā apkārtējā temperatūrā + 15 °C līdz + 25 °C. Izmērītā apkārtējā temperatūra raksturo mērāmo akumulatora gāzes spiedienu pirms pildīšanas.

Parametri, kurus novērtē pēc izmērītajiem darbības parametriem

P_{IN} Drupinātāja hidrauliskās ieejas jauda $P_{IN} = P_S * Q$

Hidrauliskās piegādes vada spiediena mērījums, p_s

- p_s jāmēra iespējami tuvu drupinātāja IN pieslēguma vietai,

- p_s mēra ar spiediena mērinstrumentu (minimālais diametrs 100 mm; precizitātes klase ± 1,0 % FSO).

Drupinātāja ieplūdes eļļas plūsma, Q

- Q jāmēra piegādes spiediena vadā iespējami tuvu drupinātāja IN pieslēguma vietai,

- Q jāmēra ar elektrisko caurplūduma mērītāju (precizitātes klase ± 2,5 % no plūsmas rādījuma).

Eļļas temperatūras (T) mērīšanas punkts

- T jāmēra pārvadātāja eļļas tvertnē vai āmuram pievienotajā hidrauliskajā vadā. Mērīšanas punktu norāda pārskatā,

- temperatūras nolasījuma precizitātei jābūt ± 2 °C no faktiskās vērtības.

Novērošanas periods/radītās skaņas intensitātes līmeņa noteikšana

Novērošanas periods ir vismaz 15 sekundes.

Vajadzības gadījumā mērīšanu atkārto trīs reizes vai vairāk. Gala rezultātu aprēķina kā to divu lielāko vērtību vidējo aritmētisko, kuras neatšķiras vairāk kā par 1dB.

28.1. attēls

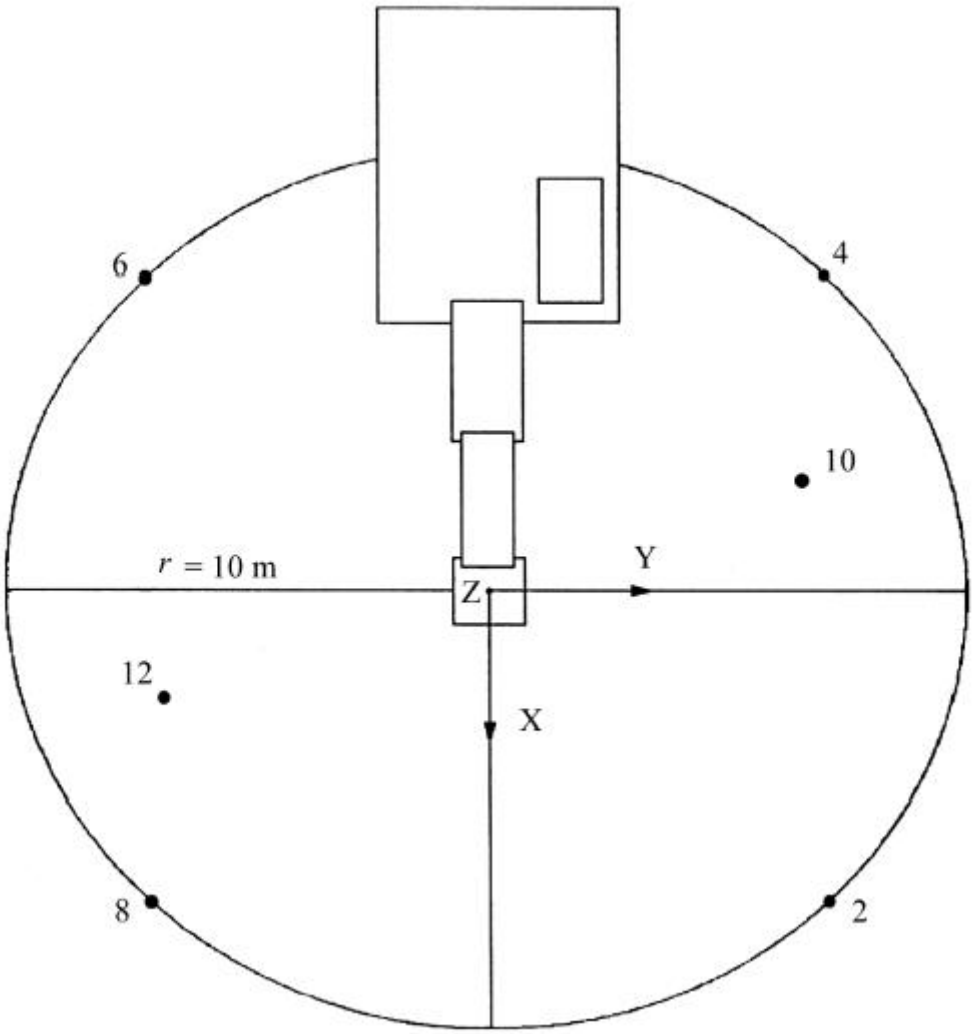

28.2. attēls

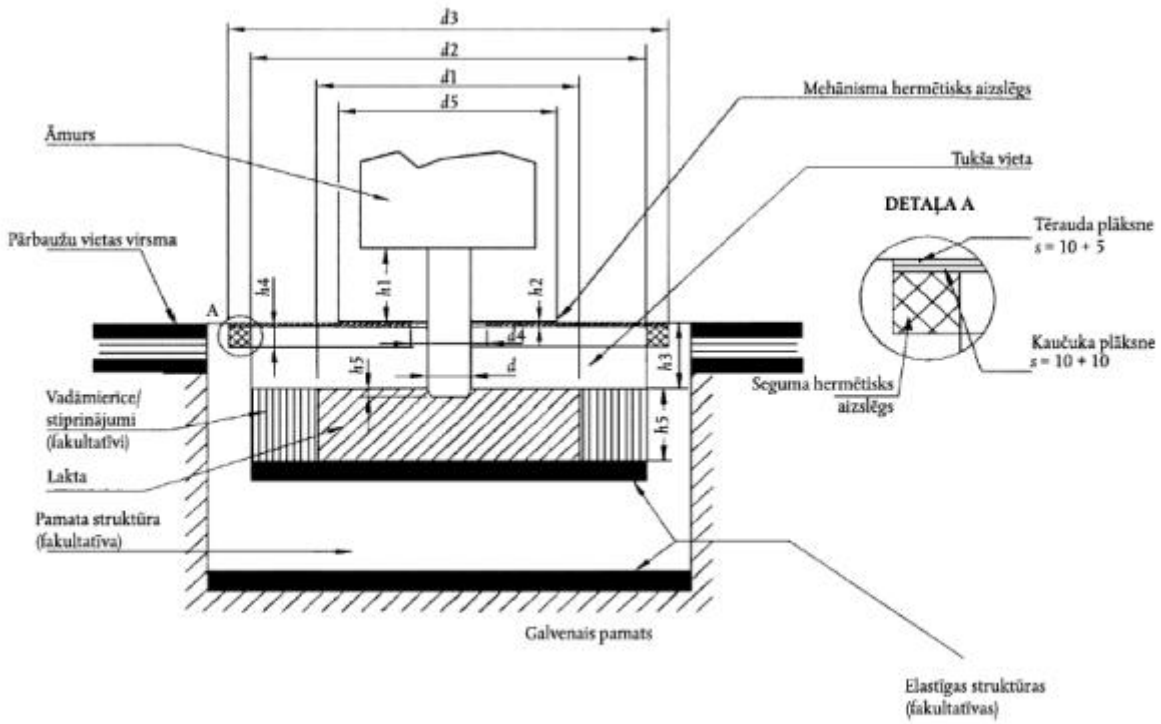

Definīcijas

d - darbarīka diametrs (mm),

d_1 - laktas diametrs, 1 200 ± 100 mm,

d_2 - laktas atbalsta struktūra, iekšējais diametrs 1800 mm,

d_3 - testa bloka grīdas diametrs, 2200 mm,

d_4 - darbarīka atveres diametrs grīdā, 350 mm,

d_5 - darbarīka blīvslēga diametrs, 1000 mm,

h_1 - redzamais darbarīka attālums starp apvalka zemāko vietu un darbarīka blīvslēga augšējo virsmu (mm), $h_1 = d \pm d/2$,

h_2 - darbarīka blīvslēga biezums virs grīdas, 20 mm (ja darbarīka blīvslēgs atrodas zem grīdas, tā biezums nav ierobežots; tas var būt izgatavots no putu kaučuka),

h_3 - attālums starp grīdas augšējo virsmu un laktas augšējo virsmu, 250 ± 50 mm,

h_4 - izolējošā putu kaučuka grīdas blīvslēga biezums, 30 mm,

h_5 - laktas biezums, 350 ± 50 mm,

h_6 - darbarīka iespiešanās, 50 mm.

Ja izmanto kvadrātveida testa bloka struktūru, maksimālais garuma izmērs ir 0,89 “ attiecīgais diametrs.

Tukšo telpu starp grīdu un laktu var aizpildīt ar elastīgu putu kaučuku vai citu absorbējošu materiālu, blīvums < 220 kg/m^3.

29. Hidrauliskie spēka agregāti

Trokšņa emisijas pamatstandarts

EN ISO 3744:1995

Darbības apstākļi testa laikā

Iekārtas uzstādīšana

Hidraulisko spēka agregātu uzstāda uz atstarojošas virsmas; pārvietojamus hidrauliskos spēka agregātus novieto uz 0,40 m augsta paliktņa, ja vien ražotāja uzstādīšanas nosacījumos nav paredzēts citādi.

Tests pie slodzes

Testēšanas laikā hidrauliskajam spēka agregātam nepievieno nekādus darbarīkus.

Hidraulisko spēka agregātu nostāda stabilā stāvoklī, kā norādījis ražotājs. Tas darbojas ar nominālo ātrumu un nominālo spiedienu. Nominālais ātrums un spiediens ir norādīts pircējam sniegtajās instrukcijās.

Novērošanas periods

Novērošanas periods ir vismaz 15 sekundes.

30. Ceļu frēzmašīnas

Trokšņa emisijas pamatstandarts

EN ISO 3744:1995

Darbības apstākļi testa laikā

Tests pie slodzes

Ceļu frēzmašīnu aprīko ar iespējami lielāko asmeni, kā paredzējis ražotājs pircējam sniegtajās instrukcijās. Dzinējs darbojas ar maksimālo ātrumu un asmeni tukšgaitā.

Novērošanas periods

Novērošanas periods ir vismaz 15 sekundes.

31. Atkritumu presētāji

Skatīt Nr. 37.

32. Zāliena pļaujamās mašīnas

Trokšņa emisijas pamatstandarts

EN ISO 3744:1995

Testa laukums

ISO 11094:1991

Domstarpību gadījumā mērīšanu veic ārā uz mākslīgas virsmas (ISO 11094:1991 4.1.2. punkts).

Virsmas korekcija K_{2A}

Mērīšana ārā.

$K_{2A} = 0$

Mērīšana telpās.

Konstantes K_{2A} vērtība, ko nosaka saskaņā ar EN ISO 3744:1995 A pielikumu, ir $\leq$ 2,0 dB un tādā gadījumā K_{2A} neņem vērā.

Mērvirsma/mikrofonu skaits/mērīšanas attālums

ISO 11094:1991

Darbības apstākļi testa laikā

Iekārtas uzstādīšana

Ja zāliena pļaujamās mašīnas riteņi spiež uz mākslīgās virsmas, kas ir lielāka par 1 cm, tad riteņus novieto uz atbalstiem tā, lai tie ir vienā līmenī ar mākslīgo virsmu pirms saspiešanas. Ja griešanas ierīci nevar atvienot no zāliena pļaujamās mašīnas piedziņas riteņiem, tad pļaujmašīnu testē uz atbalstiem, un griešanas ierīce darbojas ar ražotāja noteikto maksimālo ātrumu. Atbalstus sagatavo tā, lai tie neietekmē mērīšanas rezultātus.

Tests bez slodzes

ISO 11094:1991

Novērošanas periods

ISO 11094:1991

33. Zāliena apgriešanas mašīnas/zāliena malu apgriešanas mašīnas

Skatīt Nr. 32.

Ar piemērotu ierīci apgriešanas mašīnu novieto tā, lai griešanas ierīce atrastos virs puslodes centra. Zāliena apgriešanas mašīnu griešanas ierīces centrs atrodas aptuveni 50 mm virs zemes. Lai noregulētu griešanas asmeņus, zāliena malu apgriešanas mašīnas jānovieto pēc iespējas tuvāk

testējamai virsmai.

34. Lapu pūtēji

Trokšņa emisijas pamatstandarts

EN ISO 3744:1995

Testa laukums

ISO 11094:1991

Domstarpību gadījumā mērīšanu veic ārā uz mākslīgas virsmas (ISO 11094:1991 4.1.2. punkts).

Virsmas korekcija K_{2A}

Mērīšana ārā.

$K_{2A} = 0$

Mērīšana telpās.

Konstantes K_{2A} vērtība, ko nosaka saskaņā ar EN ISO 3744:1995 A pielikumu, ir £ 2,0 dB un tādā gadījumā K_{2A} neņem vērā.

Mērvirsma/mikrofonu skaits/mērīšanas attālums

ISO 11094:1991

Darbības apstākļi testa laikā

Iekārtas uzstādīšana

Lapu pūtēju novieto parastā lietošanas veidā, lai tā pūšanas ierīce atrastos 50 ± 25 mm virs puslodes centra; ja lapu pūtējs ir turams rokā, to notur cilvēks vai piemērota ierīce.

Tests pie slodzes

Lapu pūtējs darbojas ar ražotāja noteikto nominālo ātrumu un nominālo gaisa plūsmu.

Novērošanas periods

Novērošanas periods ir vismaz 15 sekundes.

Piezīme. Ja lapu pūtēju var lietot arī kā lapu savācēju, tad to testē abās konfigurācijās un tādā gadījumā izmanto lielāko vērtību.

35. Lapu savācēji

Trokšņa emisijas pamatstandarts

EN ISO 3744:1995

Testa laukums

ISO 11094:1991

Domstarpību gadījumā mērīšanu veic ārā uz mākslīgas virsmas (ISO 11094:1991 4.1.2. punkts).

Virsmas korekcija K_{2A}

Mērīšana ārā.

$K_{2A} = 0$

Mērīšana telpās.

Konstantes K_{2A} vērtība, ko nosaka saskaņā ar EN ISO 3744:1995 A pielikumu, ir $\leq$ 2,0 dB un tādā gadījumā K_{2A} neņem vērā.

Mērvirsma/mikrofonu skaits/mērīšanas attālums

ISO 11094:1991

Darbības apstākļi testa laikā

Iekārtas uzstādīšana

Lapu savācēju novieto parastā lietošanas veidā, lai tā savākšanas ierīces ieplūde atrodas 50 ± 25 mm virs puslodes centra; ja lapu savācējs ir turams rokā, to notur cilvēks vai piemērota ierīce.

Tests pie slodzes

Lapu savācējs darbojas ar ražotāja noteikto savākšanas ierīces nominālo ātrumu un nominālo gaisa plūsmu.

Novērošanas periods

Novērošanas periods ir vismaz 15 sekundes.

Piezīme. Ja lapu savācēju var lietot arī kā lapu pūtēju, tad to testē abās konfigurācijās un tādā gadījumā izmanto lielāko vērtību.

36. Autoiekrāvēji

Trokšņa emisijas pamatstandarts

EN ISO 3744:1995

Darbības apstākļi testa laikā

Ievēro drošības prasības un ražotāja informāciju.

Celšanas apstākļi

Automobīlis stacionārā stāvoklī paceļ kravu (skaņu neabsorbējošu materiālu, piemēram, tēraudu vai betonu; vismaz 70 % no ražotāja instrukcijā noteiktās faktiskās ietilpības) ar maksimālo ātrumu no zemākā stāvokļa līdz standarta pacelšanas augstumam, kādu piemēro šāda tipa autoiekrāvējam saskaņā ar attiecīgiem Eiropas standartiem sērijā "Pašizgāzēju automobīļu drošība". Ja faktiskais maksimālais pacelšanas augstums ir mazāks, to var izmantot atsevišķos mērījumos. Pacelšanas augstumu uzskaita testa pārskatā.

Braukšanas apstākļi

Brauc automobīli bez kravas ar pilnu paātrinājumu no apstāšanās līdz sasniedz līniju A-A (līnija, kas savieno 4. un 6. mikrofona pozīciju) trīs savu garumu attālumā un turpina braukt automobīli ar maksimālo paātrinājumu līdz līnijai B-B (līnija, kas savieno 2. un 8. mikrofona pozīciju). Kad automobīļa aizmugure ir šķērsojusi līniju B-B, akseleratoru var atlaist.

Ja automobīlim ir daudzpakāpju zobpārvads, tad izvēlas pārnesumu, kas mērīšanas distancē nodrošina lielāko iespējamo ātrumu.

Novērošanas periods(-i)/radītās skaņas intensitātes līmeņa noteikšana, ja ir vairāki darbības apstākļi

Novērošanas periodi:

- celšanas apstākļos: viss pacelšanas cikls;

- braukšanas apstākļos: laika posms, kas sākas tad, kad automobiļa centrs šķērso līniju A-A, un beidzas tad, kad tā centrs sasniedz līniju B-B.

Radīto skaņas intensitātes līmeni visu veidu autoiekrāvējiem aprēķina:

$$L_{WA} = 10 \log \left(0{,}7 \times 10^{0{,}1\, L_{WAc}} + 0{,}3 \times 10^{0{,}1 L_{WAa}}\right),$$

kur indekss "a" norāda "celšanas veidu" un indekss "c" norāda "braukšanas veidu".

37. Iekrāvēji

Trokšņa emisijas pamatstandarts

EN ISO 3744:1995

Testa laukums

ISO 6395:1988

Mērvirsma/mikrofonu skaits/mērīšanas attālums

ISO 6395:1988

Darbības apstākļi testa laikā

Iekārtas uzstādīšana

kāpurķēžu krāvējus testē vietā, kas atbilst ISO 6395:1988 6.3.3. punktam.

Tests pie slodzes

ISO 6395:1988 C pielikums.

Novērošanas periods(-i)/radītās skaņas intensitātes līmeņa noteikšana, ja ir vairāki darbības apstākļi

ISO 6395:1988 C pielikums.

38. Autoceltņi

Trokšņa emisijas pamatstandarts

EN ISO 3744:1995

Darbības apstākļi testa laikā

Iekārtas uzstādīšana

Ja celtnis ir aprīkots ar balsta ierīcēm, tās ir pilnībā izplestas, un celtnis ir nolīmeņots, noregulējot atbalstu vidējā iespējamajā augstumā.

Tests pie slodzes

Testēšanai nodod ražotāja aprakstīto autoceltņa standarta modeli. Dzinēja jauda, nosakot trokšņa ierobežojumus, ir dzinēja nominālā jauda, kas nepieciešama celtņa kustībai. Celtnis ir aprīkots ar maksimāli atļauto pretsvaru, kas uzstādīts uz pagriežamas ietaises.

Pirms jebkuras mērīšanas autoceltņa dzinēju un hidraulisko sistēmu uzsilda līdz ražotāja norādītai parastajai darba temperatūrai un veic visas lietošanas instrukcijā norādītās drošības procedūras.

Ja autoceltnis ir aprīkots ar vairākiem dzinējiem, tad darbina to dzinēju, kurš nodrošina celtņa darbību. Pārvietošanas dzinējs nedarbojas.

Ja autoceltņa dzinējs ir aprīkots ar ventilatoru, tad tas darbojas testa laikā. Ja ventilatoram ir vairāki darbības ātrumi, tad testa laikā ir vislielākais ātrums.

Autoceltnim veic mērījumus trijiem (a) līdz c)) vai četriem (a) līdz d)) darbības veidiem.

Visiem darbības veidiem piemēro:

- dzinēja darbību ar 3/4 no maksimālā apgiezienu skaita, kāds norādīts celtņa darbības režīmam, ar pielaidi ± 2 %;

- maksimālo paātrinājumu un palēninājumu bez bīstamām kravas vai āķu bloka kustībām;

- kustības ar maksimāli iespējamo ātrumu, kāds attiecīgajam veidam norādīts instrukciju apkopojumā.

a) Pacelšana

Autoceltni noslogo ar kravu, kas rada 50 % no maksimālā troses spēka. Testā kravu paceļ un tūlīt nolaiž sākuma stāvoklī. Manipulatora garumu izvēlas tā, lai pilns tests ilgtu 15 līdz 20 sekundes.

b) Pagriešana

Ar manipulatoru, kas noregulēts horizontālā 40° līdz 50° leņķī bez kravas, pagriež augšu 90° pa kreisi un tūlīt atgriež atpakaļ sākuma stāvoklī. Izmanto mazāko strēles garumu. Novērošanas periods vienāds ar darba cikla veikšanas laiku.

c) Celšana

Tests sākas ar īsās strēles pacelšanu no zemākā darba stāvokļa, kam tūlīt seko strēles nolaišana sākotnējā stāvoklī. Kustību izpilda bez kravas. Tests ilgst vismaz 20 sekundes.

d) Izbīdīšana un sabīdīšana (vajadzības gadījumā)

Ar strēli, kas noregulēta horizontālā 40° līdz 50° leņķī bez kravas un ir pilnīgi ievilkta, pirmās sekcijas izbīdīšanas un sabīdīšanas cilindru kopā ar pirmo sekciju izbīda līdz pilnam garumam un tūlīt kopā ar pirmo sekciju sabīda.

Novērošanas periods(-i)/radītās skaņas intensitātes līmeņa noteikšana, ja ir vairāki darbības apstākļi

Radīto skaņas intensitātes līmeni aprēķina

i) ja piemēro izbīdīšanu un sabīdīšanu:

$$L_{WA} = 10 \log \left(0{,}4 \times 10^{0{,}1 L_{WAa}} + 0{,}25 \times 10^{0{,}1 L_{WAb}} + 0{,}25 \times 10^{0{,}1 L_{WAc}} + 0{,}1 \times 10^{0{,}1 L_{WAd}}\right),$$

ii) ja nepiemēro izbīdīšanu un sabīdīšanu:

$$L_{WA} = 10 \log \left(0{,}4 \times 10^{0{,}1 L_{WAa}} + 0{,}3 \times 10^{0{,}1 L_{WAb}} + 0{,}3 \times 10^{0{,}1 L_{WAc}}\right),$$

kur

L_{WAa} ir pacelšanas cikla skaņas intensitātes līmenis,

L_{WAb} ir pagriešanas cikla skaņas intensitātes līmenis,

L_{WAc} ir celšanas cikla skaņas intensitātes līmenis,

L_{WAd} ir izbīdīšanas un sabīdīšanas cikla (vajadzības gadījumā) skaņas intensitātes līmenis.

39. Pārvietojamas atkritumu tvertnes

Trokšņa emisijas pamatstandarts

EN ISO 3744:1995

Testa laukums

Betona vai neporaina asfalta atstarojošā virsma.

Laboratorijas telpa, kurā virs atstarojošās virsmas nodrošināta brīva telpa.

Virsmas korekcija K_{2A}

Mērīšana ārā.

$K_{2A} = 0$

Mērīšana telpās.

Konstantes K_{2A} vērtība, ko nosaka saskaņā ar EN ISO 3744:1995 A pielikumu, ir $\leq$ 2,0 dB un tādā gadījumā K_{2A} neņem vērā.

Mērvirsma/mikrofonu skaits/mērīšanas attālums

Puslode/sešas mikrofona pozīcijas saskaņā ar A daļas 5. punktu/r = 3 m.

Darbības apstākļi testa laikā

Visus mērījumus veic ar tukšu konteineru.

Tests Nr. 1. Konteinera vāka brīva aiztaisīšana

Lai samazinātu iedarbību uz mērīšanu, testa veicējs stāv konteinera aizmugurē (eņģu pusē). Palaižot, vāku tur vidū, lai novērstu sagriešanos krišanas laikā.

Mērīšanu veic šādā ciklā, atkārtojot 20 reizes:

- sākumā vāku paceļ vertikāli,

- vāku palaiž uz priekšu, ja iespējams, nedodot impulsu, bet testa veicējs stāv konteinera aizmugurē, nekustoties, kamēr vāks ir aiztaisīts,

- pēc pilnīgas aiztaisīšanas vāku paceļ sākuma stāvoklī.

Piezīme. Vajadzības gadījumā testa veicējs var īslaicīgi kustēties, lai paceltu vāku.

Tests Nr. 2. Vāka pilnīga atvēršana

Lai samazinātu iedarbību uz mērīšanu, testa veicējs stāv četrriteņu konteinera aizmugurē (eņģu pusē), vai divriteņu konteinera labajā pusē (starp 10. un 12. mikrofonu). Palaižot, vāku tur vidū vai iespējami tuvāk vidum.

Lai novērstu jebkādu konteinera pārvietošanos, testa laikā riteņi ir bloķēti. Divriteņu konteinerus (arī lai novērstu konteinera lēkāšanu) testa veicējs var uzlikt apkalpot, uzliekot roku uz augšmalas.

Mērīšanu veic šādā ciklā:

- sākumā vāku atver horizontāli,

- vāku palaiž, nedodot impulsu,

- pēc pilnīgas atvēršanas un pirms iespējamā atsitiena vāku paceļ tā sākuma stāvoklī.

Tests Nr. 3. Konteinera pārvietošana pa mākslīgu nelīdzenu trasi uz riteņiem

Šajā testā izmanto mākslīgu testa trasi, kas atveido nelīdzenu zemes virsmu. Šī testa trase sastāv no divām paralēlām tērauda pinuma sloksnēm (6 m garām un 400 mm platām), kas aptuveni ik pēc 20 cm ir piestiprinātas pie atstarojošās virsmas. Attālumu starp sloksnēm noregulē atbilstīgi konteinera veidam, lai ļautu riteņiem griezties visā trases garumā. Uzstādīšanu nodrošina līdzena virsma. Vajadzības gadījumā trasi pie zemes piestiprina ar elastīgu materiālu, lai novērstu fona trokšņu emisiju.

Piezīme. Sloksnes var sastāvēt no atsevišķām savienotām 400 mm platām daļām.

Attiecīgs trases paraugs ir parādīts 39.1. un 39.2. zīmējumā.

Testa veicējs atrodas vāka eņģu pusē.

Mērīšanu veic, testa veicējam velkot konteineru pa mākslīgo trasi starp A un B punktu (attālums 4,24 m - skatīt 39.3. zīmējumu) ar nemainīgu ātrumu aptuveni 1 m/s, kamēr divriteņu konteinera riteņu ass vai četrriteņu konteinera pirmā riteņu ass sasniedz A punktu vai B punktu. Šo procedūru atkārto trīs reizes katrā virzienā.

Divriteņu konteinera testa laikā leņķis starp konteineru un trasi ir 45°. Testa veicējs nodrošina četrriteņu konteinera visu riteņu saskari ar trasi.

Novērošanas periods(-i)/radītā skaņas intensitātes līmeņa noteikšana, ja ir vairāki darbības apstākļi

Tests Nr. 1 un Nr. 2. Konteinera vāka brīva aiztaisīšana un pilnīga atvēršana

Ja iespējams, tad mēra vienlaicīgi sešās mikrofona pozīcijās. Pretējā gadījumā katrā mikrofona pozīcijā izmērītos skaņas līmeņus sašķiro pieaugošā secībā un skaņas intensitātes līmeņus aprēķina, apvienojot vērtības rindas katrā mikrofona pozīcijā.

Atsevišķa gadījuma A-novērtēto skaņas spiediena līmeni mēra katrai no 20 vāka aiztaisīšanas atvēršanas reizēm katrā mērīšanas punktā. Skaņas intensitātes līmeņi $L_{WAaiztaisīšana}$ un $LW_{Aatvēršana}$ aprēķina kā iegūto piecu lielāko vērtību vidējo kvadrātisko vērtību.

Tests Nr. 3. Konteinera pārvietošana pa mākslīgu nelīdzenu trasi uz riteņiem

Novērošanas periods T ir vienāds ar laiku, kas vajadzīgs, lai veiktu attālumu starp trases punktiem A un B.

Skaņas intensitātes līmenis $L_{WAriteņiem}$ ir sešu tādu vērtību vidējā vērtība, kas atšķiras mazāk nekā par 2 dB. Ja šo kritēriju ar sešiem mērījumiem neizpilda, tad ciklu atkārto tikreiz, cik vajadzīgs.

Radīto skaņas intensitātes līmeni aprēķina šādi:

$$L_{WA} = 10\log\frac{1}{3}\left(10^{0,1LWAaiztaisīšana} + 10^{0,1LWAatvēršana} + 10^{0,1LWAriteņiem}\right)$$

39.1. zīmējums

Pārvietošanas trases rasējums

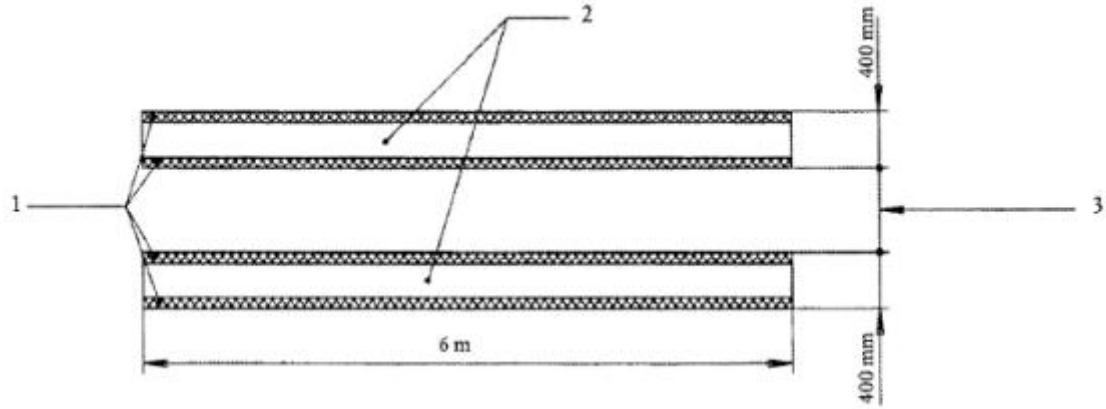

1. Koka un stieples pinums.

2. Ritošās daļas.

3. Pielāgots konteineram.

39.2. zīmējums

Pārvietošanas trases uzbūve un uzstādīšana

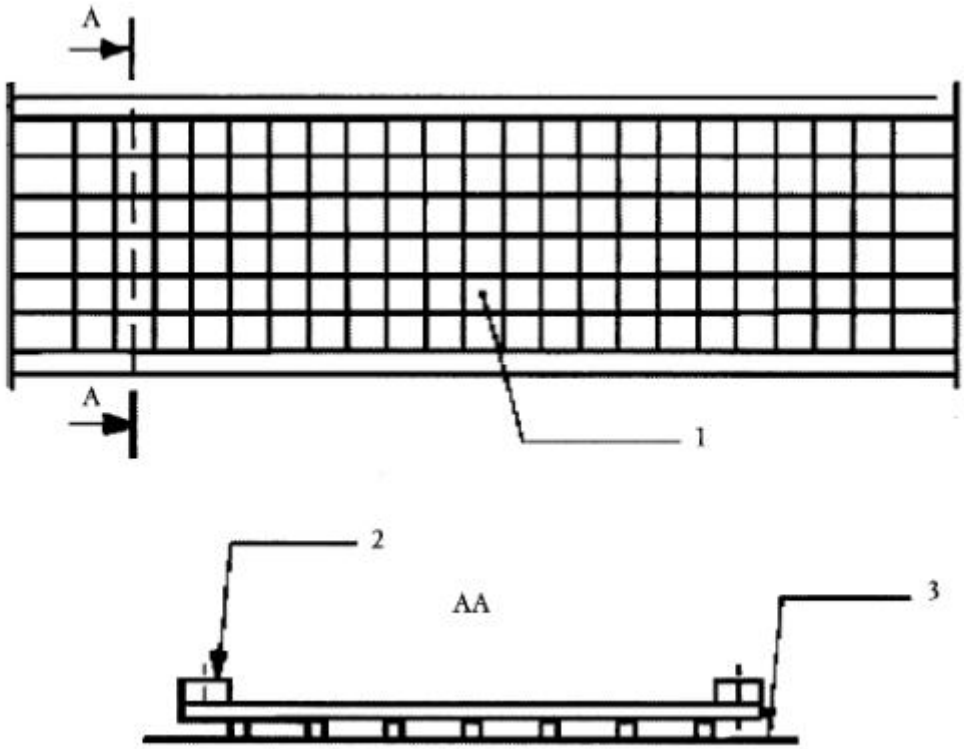

1. - Stingrs tērauda pavediens (4 mm)

- Tīkla acs: (50 mm x 50 mm)

2. Stiepļu režģa koka spaile (20 mm x 25 mm)

3. Atstarojošā virsma

39.3. zīmējums

Mērīšanas attālums

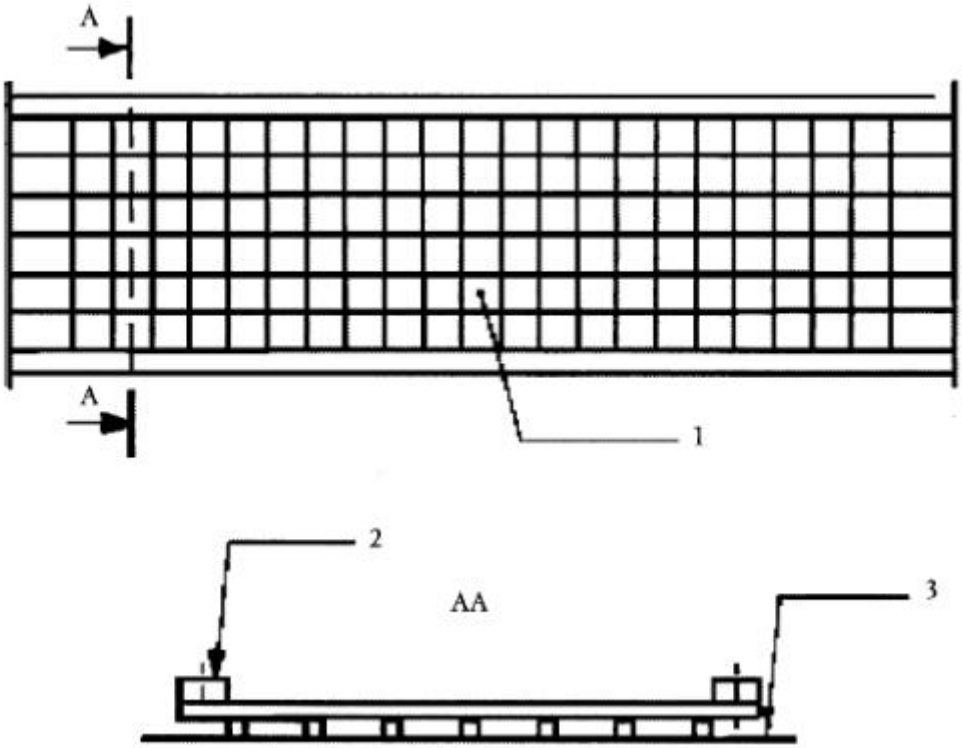

40. Motorizēti kapļi

Skatīt Nr. 32.

Veicot mērīšanu, darbarīks ir atkabināts.

41. Ielu seguma klājēji

Trokšņa emisijas pamatstandarts

EN ISO 3744:1995

Darbības apstākļi testa laikā

Tests pie slodzes

Mašīnas dzinējs darbojas ar ražotāja norādīto nominālo ātrumu. Visi darba objekti ir aktivēti un darbojas ar šādiem ātrumiem:

pievades sistēma vismaz 10 % no maksimālās vērtības

noklāšanas sistēma vismaz 40 % no maksimālās vērtības

bliete (ātrums, gājiens) vismaz 50 % no maksimālās vērtības

vibrators (ātrums, nelīdzsvarots moments) vismaz 50 % no maksimālās vērtības

spiediena barjeras (frekvence, spiediens) vismaz 50 % no maksimālās vērtības

Novērošanas periods

Novērošanas periods ir vismaz 15 sekundes.

42. Pāļu dzīšanas iekārta

Trokšņa emisijas pamatstandarts

EN ISO 3744:1995

Testa laukums

ISO 6395:1988

Darbības apstākļi testa laikā

Tests pie slodzes

Pāļu dzīšanas iekārtu uzstāda virs pāļa, kam zemē ir pietiekama pretestība, lai iekārta varētu darboties ar vienmērīgu ātrumu. Iedzīšanas āmuru uzmavai nodrošina jaunu koka pildījumu. Pāļa augšdaļa ir 0,50 m virs testa laukuma.

Novērošanas periods

Novērošanas periods ir vismaz 15 sekundes.

43. Cauruļlicēji

Skatīt Nr. 0.

44. Sniega traktori

Skatīt Nr. 0.

45. Elektroenerģijas ģeneratori

Trokšņa emisijas pamatstandarts

EN ISO 3744:1995

Virsmas korekcija K_{2A}

Mērīšana ārā.

$K_{2A} = 0$

Mērīšana telpās.

Konstantes K_{2A} vērtība, ko nosaka bez mākslīgas virsmas un saskaņā ar EN ISO 3744:1995 A pielikumu, ir ≤ 2,0 dB un tādā gadījumā K_{2A} neņem vērā.

Mērvirsma/mikrofonu skaits/mērīšanas attālums

Puslode/sešas mikrofona pozīcijas saskaņā ar A daļas 5. punktu/saskaņā ar A daļas 5. punktu. Ja l > 2 m, tad ar mērīšanas attālumu d = 1 m saskaņā ar EN ISO 3744:1995 var izmantot paralēlskaldni.

Darbības apstākļi testa laikā

Iekārtas uzstādīšana

Elektroenerģijas ģeneratorus uzstāda uz atstarojošas virsmas; pārvietojamus elektroenerģijas ģeneratorus novieto uz 0,40 m augsta paliktņa, ja vien ražotāja uzstādīšanas nosacījumos nav paredzēts citādi.

Tests pie slodzes

ISO 8528-10:1998 9. punkts.

Novērošanas periods

Novērošanas periods ir vismaz 15 sekundes.

46. Ielu tīrīšanas iekārtas

Trokšņa emisijas pamatstandarts

EN ISO 3744:1995

Darbības apstākļi testa laikā

Tests pie slodzes

Ielu tīrīšanas iekārtas testē stacionārā stāvoklī. Dzinējs un palīgiekārtas darbojas ar ražotāja paredzēto darba iekārtas ātrumu; slota darbojas ar lielāko ātrumu bez saskares ar zemi; attālumā starp zemi un iesūkšanas sistēmas atveri, kas nepārsniedz 25 mm, iesūkšanas sistēma darbojas ar maksimālo sūkšanas jaudu.

Novērošanas periods

Novērošanas periods ir vismaz 15 sekundes.

47. Atkritumu savākšanas transportlīdzekļi

Trokšņa emisijas pamatstandarts

EN ISO 3744:1995

Darbības apstākļi testa laikā

Tests pie slodzes

Atkritumu savākšanas transportlīdzekli testē stacionārā stāvoklī šādos darbības apstākļos.

1. Dzinējs darbojas ar ražotāja paredzēto maksimālo ātrumu. Iekārta nedarbojas. Šādi netestē transportlīdzekļus, kam ir tikai elektriskā piedziņa.

2. Blīvēšanas sistēma darbojas.

Atkritumu savākšanas transportlīdzeklis un piltuve ir tukši.

Ja dzinēja apgriezienu skaits automātiski palielinās, kamēr blīvēšanas sistēma darbojas, tad mēra šo lielumu. Ja izmērītais lielums ir vairāk nekā 5 % zemāks par ražotāja paredzēto apgriezienu skaitu, tad testu veic, paātrinot dzinēju ar kabīnes akseleratoru, lai nodrošinātu ražotāja paredzēto dzinēja apgriezienu skaitu.

Ja blīvēšanas sistēmai ražotājs nav paredzējis dzinēja apgriezienu skaitu vai ja transportlīdzeklim nav paredzēts automātisks akselerators, tad kabīnes akseleratora dzinēja apgriezienu skaitam jābūt 1200 apgriezieni minūtē.

3. Ceļamierīci paceļ un nolaiž bez kravas un bez konteinera. Dzinēja apgriezienu skaitu iegūst un kontrolē tāpat kā darbojoties blīvēšanas sistēmai (2. punkts).

4. Materiāls iekrīt atkritumu savākšanas transportlīdzeklī.

Materiālus ar ceļamierīci ieber piltuvē (sākumā tukša). Šim mērķim izmanto EN 840-1:1997 atbilstošu divriteņu konteineru ar 240 l tilpumu. Ja ar ceļamierīci nevar pacelt šādu konteineru, tad izmanto konteineru, kura tilpums ir apmēram 240 l. Materiāls sastāv no 30 polivinilhlorīda caurulēm; katras caurules svars aptuveni 0,4 kg un šādi izmēri:

- garums: 150 mm ± 0,5 mm,

- nominālais ārējais diametrs: 90 mm + 0,3/- 0 mm,

- nominālais biezums: 6,7 mm + 0,9/- 0 mm.

Novērošanas periods(-i)/radītā skaņas intensitātes līmeņa noteikšana, ja ir vairāki darbības apstākļi

Novērošanas periods ir:

1) vismaz 15 sekundes. radītais skaņas intensitātes līmenis ir L_{WA1};

2) vismaz trīs pilni cikli, ja blīvēšanas sistēma darbojas automātiski. Ja blīvēšanas sistēma nedarbojas automātiski, bet gan cikliski, mēra vismaz trīs ciklus. Radītais skaņas intensitātes līmenis (L_{WA2}) ir triju (vai vairāku) mērījumu vidējā ģeometriskā vērtība;

3) vismaz trīs nepārtraukti pilni darba cikli, ieskaitot ceļamierīces pacelšanu un nolaišanu. Radītais skaņas intensitātes līmenis (L_{WA3}) ir triju (vai vairāku) mērījumu vidējā ģeometriskā vērtība;

4) vismaz trīs pilni darba cikli, katrā iekļaujot 30 cauruļu iekrišanu piltuvē. Katrs cikls nav ilgāks par 5 sekundēm. Šiem mērījumiem LpAeq,T aizstāj ar LpA,1s. Radītais skaņas intensitātes līmenis (L_{WA4}) ir triju (vai vairāku) mērījumu vidējā ģeometriskā vērtība.

Radīto skaņas intensitātes līmeni aprēķina šādi:

$$L_{WA} = 10 \log \left(0{,}06 \times 10^{0{,}1 L_{WA1}} + 0{,}53 \times 10^{0{,}1 L_{WA2}} + 0{,}4 \times 10^{0{,}1 L_{WA3}} + 0{,}01 \times 10^{0{,}1 L_{WA4}}\right)$$

Piezīme. Ja atkritumu savākšanas transportlīdzeklim ir tikai elektriskā piedziņa, tad ar L_{WA1} saistīto koeficientu pieņem par 0.

48. Ceļu frēzmašīnas

Trokšņa emisijas pamatstandarts

EN ISO 3744:1995

Darbības apstākļi testa laikā

Iekārtas uzstādīšana

Ceļu frēzmašīnas garenvirziena ass ir paralēla y asij.

Tests pie slodzes

Ceļu frēzmašīnu nostāda stabilā stāvoklī, kā norādīts pircējam sniegtajās instrukcijās. Dzinējs un visas palīgierīces darbojas tukšgaitā ar atbilstošo nominālo apgriezienu skaitu.

Novērošanas periods

Novērošanas periods ir vismaz 15 sekundes.

49. Irdinātāji

Trokšņa emisijas pamatstandarts

EN ISO 3744:1995

Testa laukums

ISO 11094:1991

Domstarpību gadījumā mērīšanu veic ārā uz mākslīgas virsmas (ISO 11094:1991 4.1.2. punkts).

Virsmas korekcija K_{2A}

Mērīšana ārā.

$K_{2A} = 0$

Mērīšana telpās.

Konstantes K_{2A} vērtība, ko nosaka bez mākslīgas virsmas un saskaņā ar EN ISO 3744:1995 A pielikumu, ir $\leq$ 2,0 dB un tādā gadījumā K_{2A} neņem vērā.

Mērvirsma/mikrofonu skaits /mērīšanas attālums

ISO 11094:1991

Darbības apstākļi testa laikā

Tests pie slodzes

Irdinātāja dzinējs darbojas ar nominālo apgriezienu skaitu, un darba ierīce darbojas tukšgaitā (darbojas, bet neirdina).

Novērošanas periods

Novērošanas periods ir vismaz 15 sekundes.

50. Sasmalcinātāji/šķeldotāji

Trokšņa emisijas pamatstandarts

EN ISO 3744:1995

Testa laukums

ISO 11094:1991

Virsmas korekcija K_{2A}

Mērīšana ārā.

$K_{2A} = 0$

Mērīšana telpās.

Konstantes K_{2A} vērtība, ko nosaka bez mākslīgas virsmas un saskaņā ar EN ISO 3744:1995 A pielikumu, ir $\leq 2{,}0$ dB un tādā gadījumā K_{2A} neņem vērā.

Mērvirsma/mikrofonu skaits /mērīšanas attālums

ISO 11094:1991

Darbības apstākļi testa laikā

Tests pie slodzes

Sasmalcinātāju/šķeldotāju testē, šķeldojot vienu vai vairākus koka gabalus.

Darba ciklu veido apaļa, vismaz 1,5 m gara, vienā galā noasināta koka gabala (sausa priede vai finieris) šķeldošana; tā diametrs līdzinās maksimālajam sasmalcinātājam/šķeldotājam paredzētajam diametram, kas norādīts pircējam sniegtajās instrukcijās.

Novērošanas periods/radītā skaņas intensitātes līmeņa noteikšana

Novērošanas periods beidzas, kad šķeldotājā vairs nav materiāla, bet tas nedrīkst pārsniegt 20 sekundes. Ja iespējami abi darbības apstākļi, uzrāda augstāko skaņas intensitātes līmeni.

51. Sniega novākšanas mašīnas ar rotējošiem rīkiem

Trokšņa emisijas pamatstandarts

EN ISO 3744:1995

Darbības apstākļi testa laikā

Tests pie slodzes

Sniega pūtēju testē stacionārā stāvoklī. Saskaņā ar ražotāja ieteikumiem sniega pūtēja darba iekārta darbojas ar maksimālo ātrumu, un tās dzinējs darbojas ar atbilstīgo apgriezienu skaitu.

Novērošanas periods

Novērošanas periods ir vismaz 15 sekundes.

52. Iesūkšanas transportlīdzekļi

Trokšņa emisijas pamatstandarts

EN ISO 3744:1995

Darbības apstākļi testa laikā

Tests pie slodzes

Iesūkšanas transportlīdzekli testē stacionārā stāvoklī. Dzinējs un palīgiekārtas darbojas ar ražotāja paredzēto darba iekārtas ātrumu; augstspiediena sūknis(-ņi) darbojas ar ražotāja paredzēto maksimālo ātrumu. Sūkšanas iekārta darbojas tā, ka iekšējais spiediens ir vienāds ar atmosfēras spiedienu (0 % vakuums). Sūkšanas sprauslas plūsmas troksnis nekādi neietekmē mērījumu rezultātus.

Novērošanas periods

Novērošanas periods ir vismaz 15 sekundes.

53. Torņa celtņi

Trokšņa emisijas pamatstandarts

EN ISO 3744:1995

Mērvirsma/mikrofonu skaits/mērīšanas attālums

Mērīšana zemes līmenī.

Puslode/sešas mikrofona pozīcijas saskaņā ar A daļas 5. punktu/saskaņā ar A daļas 5. punktu.

Mērīšana strēles augstumā.

Ja pacēlējmehānisms atrodas strēles augstumā, tad mērvirsma ir lode ar rādiusu 4 m, kuras centrs sakrīt ar vinčas ģeometrisko centru.

Ja mēra ar pacēlējmehānismu uz celtņa strēles atbalsta, tad mērvirsmas laukums ir lode; S ir vienāds 200 m^2.

Mikrofonus izvieto šādi skatīt 53.1. zīmējumu).

Četrus mikrofonus uz horizontālas plaknes, kas šķērso mehānisma ģeometrisko centru (*H = h/2*),

ar L = 2,80 m

un d = 2,80 - l/2,

L = puse no attāluma starp divām secīgām mikrofona pozīcijām,

l = mehānisma garums (pa strēles asi),

b = mehānisma platums,

h = mehānisma augstums,

d = attālums starp mikrofona balstu un mehānismu strēles virzienā.

Pārējie divi mikrofoni atrodas lodes un vertikālas līnijas, kas šķērso mehānisma ģeometrisko centru, krustpunktos.

Darbības apstākļi testa laikā

Iekārtas uzstādīšana

Pacēlējmehānisma mērīšana.

Pacēlējmehānismu testa laikā uzstāda vienā no šādiem veidiem. Stāvokli apraksta pārbaudes protokolā.

a) Pacēlējmehānisms zemes līmenī

Samontētu celtni novieto uz plakanas betona vai neporaina asfalta atstarojošās virsmas.

b) Pacēlējmehānisms uz strēles atbalsta

Pacēlējmehānisms atrodas vismaz 12 m virs zemes.

c) Uz zemes nostiprināts pacēlējmehānisms

Pacēlējmehānismu nostiprina uz plakanas betona vai neporaina asfalta atstarojošās virsmas.

Enerģijas ģeneratora mērīšana.

Ja ir celtnim ir pievienots enerģijas ģenerators, tad neatkarīgi no tā, vai tas ir savienots ar pacēlējmehānismu, celtni nostiprina uz plakanas betona vai neporaina asfalta atstarojošās virsmas.

Ja pacēlējmehānisms ir novietots uz strēles atbalsta, tad troksni mēra ar mehānismu, kas ir uzstādīts vai nu uz strēles atbalsta, vai nostiprināts uz zemes.

Ja celtņa piedziņas enerģijas avots nav tam piestiprināts (elektroenerģijas ģenerators vai maģistrāle, vai hidrauliskā vai pneimatiskā piedziņa), tad mēra tikai mehānisma vinčas trokšņa līmeni.

Ja celtnim ir pievienots enerģijas ģenerators, bet tie nav apvienoti, tad enerģijas ģeneratoru un pacēlējmehānismu mēra atsevišķi. Ja šīs divas ierīces ir apvienotas, tad mēra visu komplektu.

Testa laikā pacēlējmehānismu un enerģijas ģeneratoru uzstāda un izmanto saskaņā ar ražotāja instrukcijām.

Tests bez slodzes

Celtnim pievienotais enerģijas ģenerators darbojas ar ražotāja norādīto pilno jaudu.

Pacēlējmehānisms darbojas bez kravas, tā cilindram rotējot ar ātrumu, kas atbilst pacelšanas un nolaišanas maksimālajam āķa pārvietošanas ātrumam. Šo ātrumu ir norādījis ražotājs. Testa rezultātam izmanto lielāko (pacelšanas vai nolaišanas) skaņas intensitātes līmeni.

Tests pie slodzes

Celtnim pievienotais enerģijas ģenerators darbojas ar ražotāja norādīto pilno jaudu. Pacēlējmehānisms darbojas ar trošu spriegojumu, kas atbilst maksimālajai slodzei (minimālajam rādiusam), āķim pārvietojoties ar maksimālo ātrumu. Slodzi un ātrumu ir norādījis ražotājs. Ātrumu kontrolē testa laikā.

Novērošanas periods(-i)/radītā skaņas intensitātes līmeņa noteikšana, ja ir vairāki darbības apstākļi

Pacēlējmehānisma skaņas spiediens līmeņa mērīšanas periods ir ($t_r + t_f$) sekundes:

- t_r ir periods līdz bremžu iedarbināšanai, kas izteikts sekundēs, kad pacēlējmehānisms darbojas iepriekš minētajā veidā. Šajā testā $t_r = 3$ sekundes,

t_f ir sekundēs izteikts periods no bremžu iedarbināšanas līdz tam, kad āķis pilnīgi apstājas.

Ja izmanto integratoru, tad integrācijas periods ir ($t_r + t_f$) sekundes.

Vidējā ģeometriskā vērtība mikrofona pozīcijai i ir:

$$L_{pi} = 10\lg\left[\left(t_r\, 10^{0,1L_{ri}} + t_f\, 10^{0,1L_{fi}}\right)/\left(t_r + t_f\right)\right]$$

L_{ri} ir skaņas spiediena līmenis mikrofona pozīcijai i periodā t_r.

L_{ri} ir skaņas spiediena līmenis mikrofona pozīcijai i periodā t_f.

53.1. zīmējums

Mikrofonu izvietojums, ja pacēlējmehānisms atrodas uz strēles atbalsta

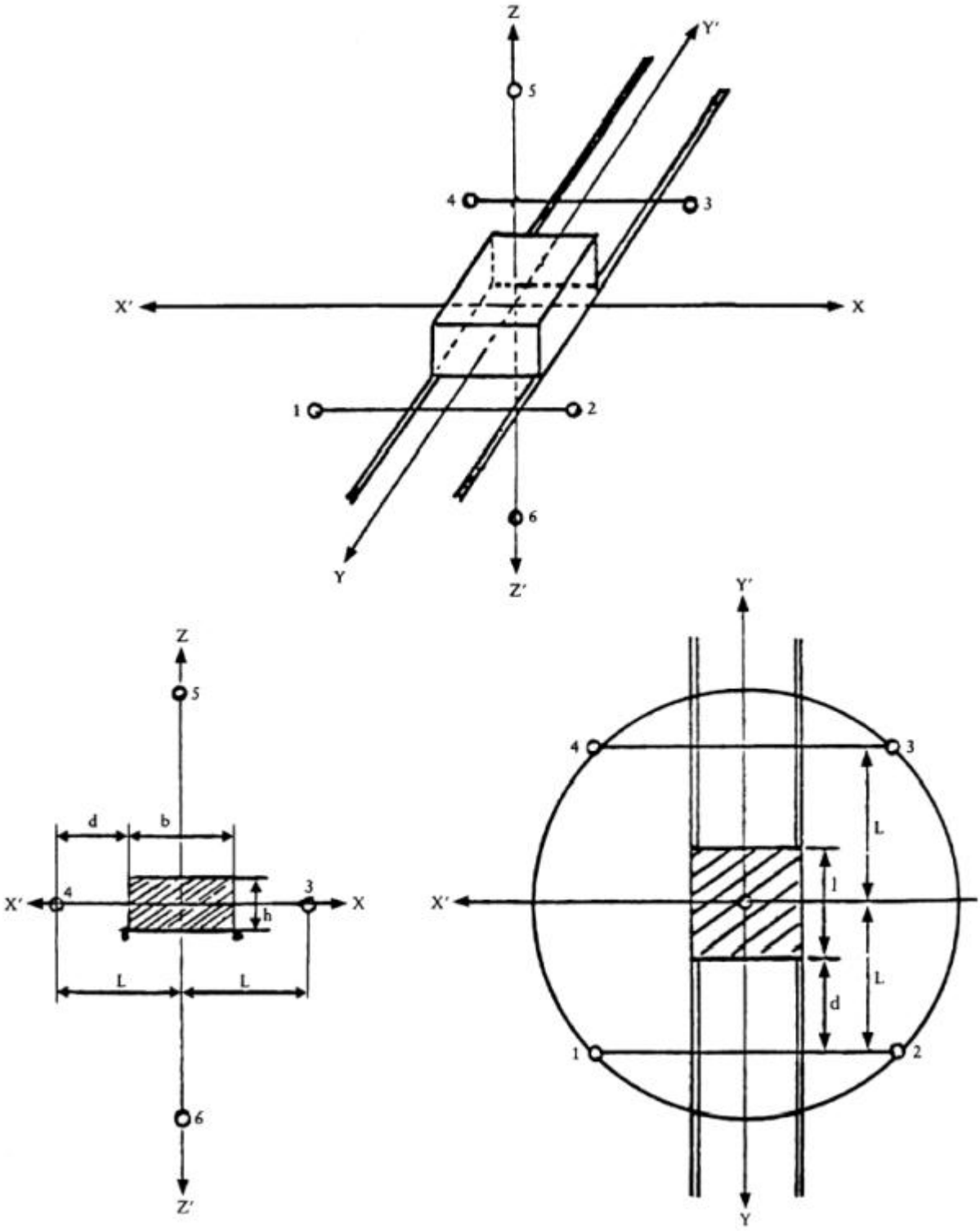

54. Tranšeju racēji

Skatīt Nr. 0.

55. Autobetonmaisītāji

Trokšņa emisijas pamatstandarts

EN ISO 3744:1995

Darbības apstākļi testa laikā

Tests pie slodzes

Autobetonmaisītāju testē stacionārā stāvoklī. Tvertne ir piepildīta ar vidējas konsistences betonu (izplatīšanās pakāpe 42 līdz 47 cm) atbilstīgi nominālajai ietilpībai. Dzinējs, kas darbina tvertni, darbojas ar pircējam sniegtajās instrukcijās norādīto tvertnes maksimālo apgriezienu skaitu.

Novērošanas periods

Novērošanas periods ir vismaz 15 sekundes.

56. Ūdenssūkņu iekārtas

Trokšņa emisijas pamatstandarts

EN ISO 3744:1995

Mērvirsma/mikrofonu skaits/mērīšanas attālums

Paralēlskaldnis/saskaņā ar EN ISO 3744:1995 ar mērīšanas attālumu d = 1 m.

Darbības apstākļi testa laikā

Iekārtas uzstādīšana

Ūdens sūkni uzstāda uz atstarojošas virsmas; pārvietojamas ūdens sūkņu iekārtas novieto uz 0,40 m augsta paliktņa, ja vien ražotāja uzstādīšanas nosacījumos nav paredzēts citādi.

Tests pie slodzes

Dzinējam jādarbojas ar ražotāja instrukcijā noteikto lielāko efektivitāti.

Novērošanas periods

Novērošanas periods ir vismaz 15 sekundes.

57. Metināšanas ģeneratori

Trokšņa emisijas pamatstandarts

EN ISO 3744:1995

Virsmas korekcija K_{2A}

Mērīšana ārā.

$K_{2A} = 0$

Mērīšana telpās.

Konstantes K_{2A} vērtība, ko nosaka saskaņā ar EN ISO 3744:1995 A pielikumu, ir $\leq$ 2,0 dB un tādā

gadījumā K_{2A} neņem vērā.

Mērvirsma/mikrofonu skaits /mērīšanas attālums

Puslode/sešas mikrofona pozīcijas saskaņā ar A daļas 5. punktu/saskaņā ar A daļas 5. punktu.

Ja l > 2 m, tad ar mērīšanas attālumu d = 1 m saskaņā ar EN ISO 3744:1995 var izmantot paralēlskaldni.

Darbības apstākļi testa laikā

Iekārtas uzstādīšana

Metināšanas ģeneratorus uzstāda uz atstarojošas virsmas; pārvietojamus metināšanas ģeneratorus novieto uz 0,40 m augsta paliktņa, ja vien ražotāja uzstādīšanas nosacījumos nav paredzēts citādi.

Tests pie slodzes

ISO 8528-10:1998 9. punkts.

Novērošanas periods

Novērošanas periods ir vismaz 15 sekundes.

---

[1] Dzinēja lietderīgā jauda ir jauda, kas izteikta "EK kW" un ko pārbaudes stendā iegūst kloķvārpstas galā, vai tās ekvivalents, kurš izmērīts saskaņā ar EK metodi transportlīdzekļu iekšdedzes dzinēju jaudas mērīšanai, izņemot to, ka netiek ņemta vērā dzinēja dzesinošā ventilatora jauda.

2.pielikums
Ministru kabineta
2002.gada 23.aprīļa noteikumiem Nr.163

Iekārtu trokšņa emisijas robežvērtības

(Pielikums MK 31.01.2006. noteikumu Nr.100 redakcijā, kas grozīta ar MK 01.08.2006. noteikumiem Nr.629)

Garantētie iekārtu skaņas jaudas līmeņi nedrīkst pārsniegt šādas maksimālās trokšņa emisijas robežvērtības:

Nr. p.k.	Mašīnas vai iekārtas tips	Uzstādītā jauda P (kW), elektriskā jauda P_{el} [1] (kW), iekārtas masa m (kg), griešanas platums L (cm)	Pieļaujamais skaņas jaudas līmenis [4] (dB/1 pW)	
			I posms	II posms (ar 2006.gada 3.janvāri)

1.	Blīvēšanas (blietēšanas) mašīnas (vibrējoši veltņi, vibroplāksnes, blietes)	$P \leq 8$	108	105[2]
		$8 \leq P \leq 70$	109	106[2]
		$P > 70$	89 + 11 lg P	86 + 11 lg P[2]
2.	Kāpurķēžu buldozeri, kāpurķēžu iekrāvēji un kāpurķēžu buldozeriekrāvēji	$P \leq 55$	106	103[2]
		$P > 55$	87 + 11 lg P	84 + 11 lg P[2]
3.	Riteņu buldozeri, iekrāvēji, iekrāvējeks-kavatori, pašizgāzēji, autogreideri, krāvēja tipa pildizgāztuvju blīvētāji, pretsvaroti krautņotāji ar iekšdedzes dzinēju, autoceltņi, blīvēšanas mašīnas (nevibrējoši veltņi), ielu seguma klājēji, hidrauliskās spēkiekārtas	$P \leq 55$	104	101[2, 3]
		$P > 55$	85 + 11 lg P	82 + 11 lg P[2, 3]
4.	Ekskavatori, celtniecības pacēlāji kravu pārvietošanai, celtniecības vinčas, mehāniskie kultivatori	$P \leq 15$	96	93
		$P > 15$	83 + 11 lg P	80 + 11 lg P
5.	Rokas betona drupinātāji un cērtes	$m \leq 15$	107	105
		$15 < m < 30$	94 + 11 lg m	92 + 11 lg m[2]
		m e 30	96 + 11 lg m	94 + 11 lg m
6.	Torņa celtņi		98 + lg P	96 + lg P
7.	Metināšanas ģeneratori un elektroģeneratori	$P_{el} \leq 2$	97 + lg P_{el}	95 + lg P_{el}
		$2 < P_{el} \leq 10$	98 + lg P_{el}	96 + lg P_{el}
		$P_{el} > 10$	97 + lg P_{el}	95 + lg P_{el}
8.	Kompresori	$P \leq 15$	99	97
		$P > 15$	97 + 2 lg P	95 + 2 lg P
9.	Mauriņa apgriezējmašīnas, zāles apgriezējmašīnas, zāliena malu apgriezējmašīnas	$L \leq 50$	96	94 [2]
		$50 < L \leq 70$	100	98
		$70 < L \leq 120$	100	98 [2]
		$L > 120$	105	103 [2]

Piezīmes.

[1] P_{el} elektroenerģijas ģeneratoriem: standarta metināšanas strāvas stiprums, kas reizināts ar standarta slodzes spriegumu ražotāja dotā jaudas koeficienta mazākajai vērtībai.

[2] Orientējoši lielumi tikai šādām iekārtām:

1) ejoša operatora vadītiem vibrējošiem veltņiem;

2) vibroplāksnēm (> 3 kW);

3) vibroblietēm;

4) tērauda kāpurķēžu buldozeriem;

5) tērauda kāpurķēžu iekrāvējiem (> 55 kW);

6) iekšdedzes dzinēja autoiekrāvējiem ar pretsvaru;

7) ielu seguma klājējiem ar blīvēšanas sistēmu;

8) rokas betona drupinātājiem un cērtēm ar iekšdedzes dzinēju (15 < m < 30);

9) mauriņa apgriezējmašīnām, zāles apgriezējmašīnām, zāliena malu apgriezējmašīnām.

[3] Viendzinēja autoceltņiem I posma pieļaujamos skaņas jaudas līmeņus piemēro līdz 2008.gada 3.janvārim. Pēc šī datuma piemēro II posma pieļaujamos skaņas jaudas līmeņus.

[4] Pieļaujamo skaņas intensitātes līmeni noapaļo līdz tuvākajam veselajam skaitlim (ja attiecīgais skaitlis ir mazāks par 0,5 - līdz mazākajam skaitlim, ja vienāds ar 0,5 vai lielāks par to - līdz lielākajam skaitlim).

3.pielikums
Ministru kabineta
2002.gada 23.aprīļa noteikumiem Nr.163

CE marķējuma un garantētā skaņas jaudas līmeņa piktogrammas paraugi

(Pielikums grozīts ar MK 31.01.2006. noteikumiem Nr.100)

1. CE marķējumu veido burti "CE" (1.zīmējums).

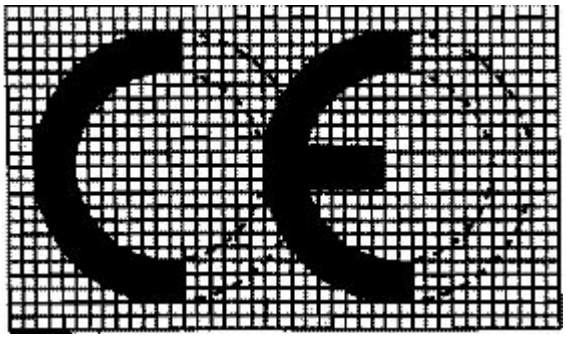

1.zīmējums

2. Ja CE marķējuma izmērs tiek palielināts vai samazināts atbilstīgi iekārtas izmēram, ievēro paraugā noteiktās proporcijas. Marķējuma vertikālais izmērs nedrīkst būt mazāks par pieciem milimetriem.

3. Garantētā skaņas jaudas līmeņa piktogrammu veido garantētā skaņas jaudas līmeņa lieluma apzīmējums dB un burti "L_{WA}" (2.zīmējums).

2.zīmējums

4. Ja garantētā skaņas jaudas līmeņa piktogrammas izmērs tiek palielināts vai samazināts atbilstīgi iekārtas izmēram, ievēro paraugā noteiktās proporcijas. Marķējuma vertikālais izmērs nedrīkst būt mazāks par 40 milimetriem.

Vides aizsardzības un reģionālās attīstības ministrs V.Makarovs

---

4.pielikums
Ministru kabineta
2002.gada 23.aprīļa noteikumiem Nr.163

(Pielikums grozīts ar MK 31.01.2006. noteikumiem Nr.100)

Iekārtas parauga atbilstības novērtēšanas apliecība

1. Ražotājs vai tā pilnvarotais pārstāvis Eiropas Savienībā	2. Parauga pārbaudes/atbilstības apliecības numurs
3. Apliecības īpašnieks	**4. Paziņotā institūcija, kas izsniegusi apliecību**
5. Laboratorijas ziņojums Nr._____ Datums_____ Izmērītais skaņas jaudas līmenis _____dB	6. Piemērojamie normatīvie akti: Ministru kabineta 2002.gada 23.aprīļa noteikumi Nr.163 "Noteikumi par trokšņa emisiju no iekārtām, kuras izmanto ārpus telpām" (Eiropas Parlamenta un Padomes 2000.gada 8.maija Direktīva 2000/14/eK par dalībvalstu tiesību aktu tuvināšanu attiecībā uz trokšņa emisiju vidē no iekārtām, kas paredzētas izmantošanai ārpus telpām).

7. Iekārtas apraksts: 7.1. iekārtas tips_____ 7.2. tirdzniecības nosaukums_____ 7.3. tipa numurs_____ 7.4. motora(-u) tips_____ 7.5. enerģijas tips_____	7.6. iekārtas kategorija_____ 7.7. identifikācijas numurs_____ 7.8. Ražotājs vai tā pilnvarotais pārstāvis Eiropas Savienībā _____ 7.9. jauda/apgr. _____ 7.10. pārējie tehniskie raksturlielumi _____

8. Apliecībai pievienoti šādi dokumenti: _____
9. Apliecība derīga līdz _____
10. Apliecības izsniegšanas vieta _____

Atbildīgās amatpersonas paraksts un tā atšifrējums _____

Z.v.

Savienībā

Datums_____

Vides aizsardzības un reģionālās attīstības ministrs V.Makarovs